DOCUMENTACION GRAFICA
“LOS HORNOS”

MORENO – GRUPO 4.5

IMPLANTACION DEL PROTOTIPO
Esc: 1/250

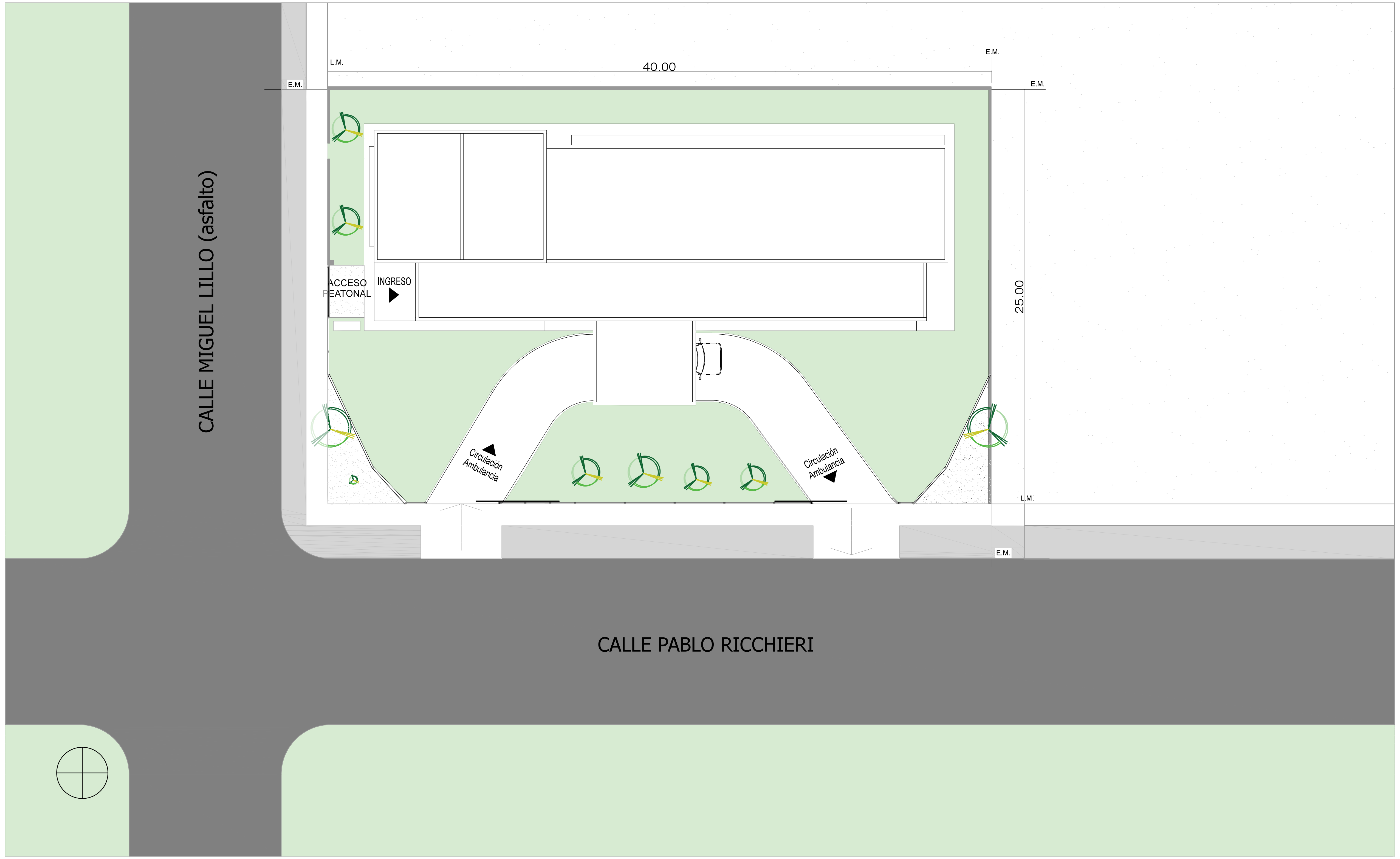

DOCUMENTACIÓN PARA LICITACION NO APTA PARA CONSTRUCCION
TODAS LAS MEDIDAS DEBERAN SER VERIFICADAS EN OBRA

DIRECCIÓN PROVINCIAL DE ARQUITECTURA

MINISTERIO DE INFRAESTRUCTURA Y SERVICIOS PÚBLICOS

BUENOS AIRES PROVINCIA

PROYECTO:
MINISTERIO DE SALUD
DEPARTAMENTO DE RECURSOS FÍSICOS EN SALUD
DOCUMENTACIÓN PARA PLIEGO LICITATORIO:

OBRA: **LOS HORNOS**

LOCALIDAD: MORENO
PARTIDO: MORENO

DIRECTOR PROVINCIAL:
ARQ- ADRIÁN LA MOTTA

PLANO DE: **ANTEPROYECTO IMPLANTACION**

PLIEG-2018-22063495-GDEBA-DTDPAMIYSPG

ESCALA: 1 : 250

Nº EXPEDIENTE	AÑO	Nº PLANO	TOTAL
-	2018	A-00	31

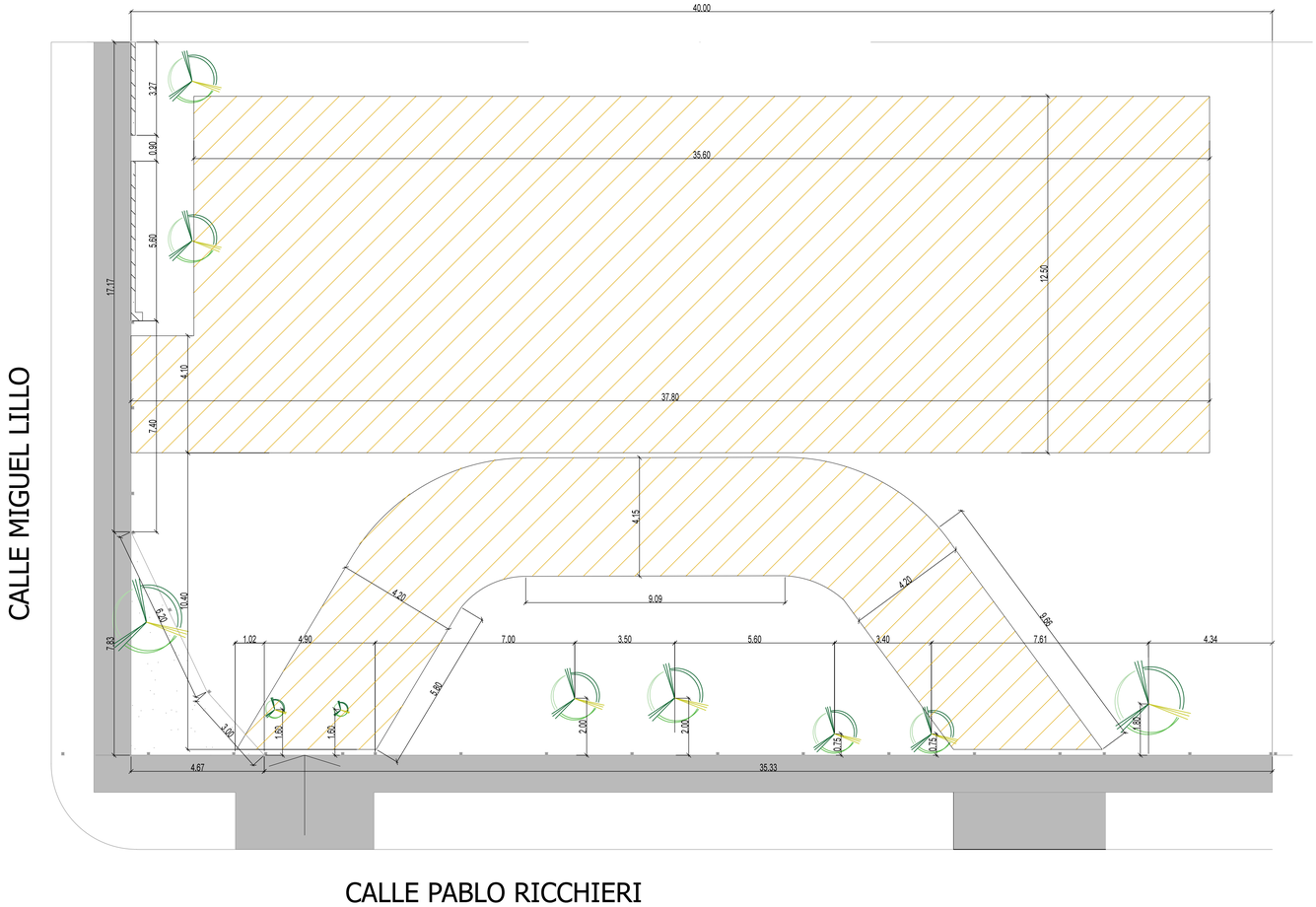

DESMONTE, APORTE Y COMPACTACIÓN (h:0,40 mts.).
DEMOLICION

DOCUMENTACIÓN PARA LICITACION NO APTA PARA CONSTRUCCION
TODAS LAS MEDIDAS DEBERAN SER VERIFICADAS EN OBRA

DIRECCIÓN PROVINCIAL DE ARQUITECTURA

MINISTERIO DE INFRAESTRUCTURA Y SERVICIOS PÚBLICOS

BUENOS AIRES PROVINCIA

PROYECTO:
MINISTERIO DE SALUD
DEPARTAMENTO DE RECURSOS FÍSICOS EN SALUD
DOCUMENTACIÓN PARA PLIEGO LICITATIORIO

OBRA: **LOS HORNOS**

LOCALIDAD: MORENO
PARTIDO: MORENO

DIRECTOR PROVINCIAL:
ARQ- ADRIÁN LA MOTTA

PLANO DE: **ANTEPROYECTO**

SITUACION ACTUAL - DEMOLICION

ESCALA: 1 : 100

Nº EXPEDIENTE	AÑO	Nº PLANO	TOTAL
-	2018	A-01	31

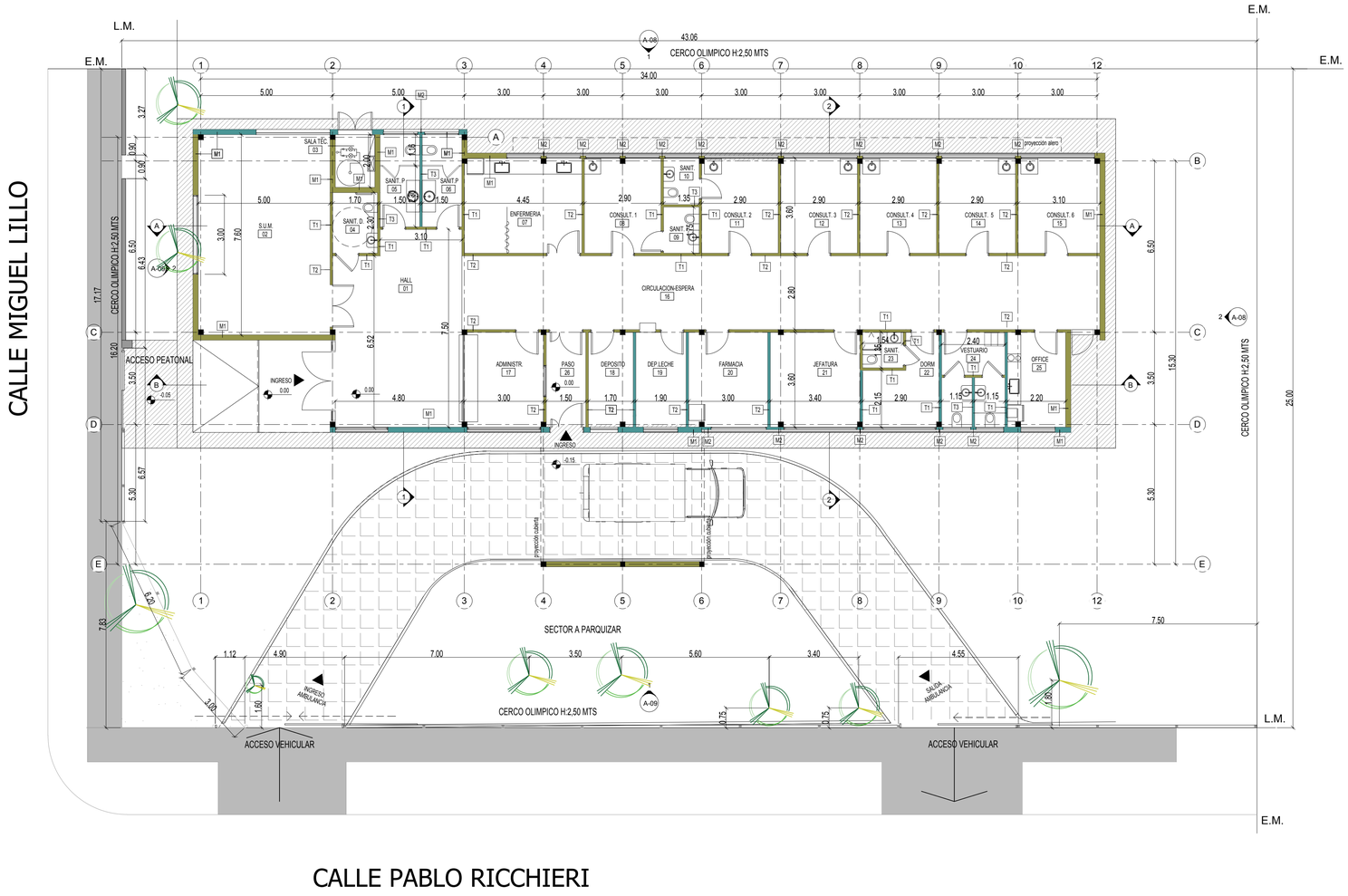

DESIGNACIÓN DE MUROS Planta	
MARCA	DESCRIPCIÓN
M1	Muro cerámico hueco e:18 cm
M2	Muro cerámico hueco e:12 cm
T1	Tabique placa resistente humedad-placa reforzada
T2	Tabique placa reforzada-placa reforzada
T3	Tabique placa resistente humedad ambos lados
	Vereda de cemento alisado
	Pavimento articulado c/ cordon (h:0,15 mts)

DOCUMENTACIÓN PARA LICITACION NO APTA PARA CONSTRUCCION
TODAS LAS MEDIDAS DEBERAN SER VERIFICADAS EN OBRA

DIRECCIÓN PROVINCIAL DE ARQUITECTURA

MINISTERIO DE INFRAESTRUCTURA Y SERVICIOS PÚBLICOS

BUENOS AIRES PROVINCIA

PROYECTO:
MINISTERIO DE SALUD
DEPARTAMENTO DE RECURSOS FÍSICOS EN SALUD
DOCUMENTACIÓN PARA PLIEGO LICITATIORIO:

OBRA: **LOS HORNOS**

LOCALIDAD: MORENO
PARTIDO: MORENO

DIRECTOR PROVINCIAL:
ARQ- ADRIÁN LA MOTTA

PLANO DE: **ANTEPROYECTO**
PLANTA ARQUITECTURA

ESCALA: 1 : 100

PLIEG-2018-22063495-GDEBA-DTDPAM YSPG

Nº EXPEDIENTE	AÑO	Nº PLANO	TOTAL
-	2018	A-02	31

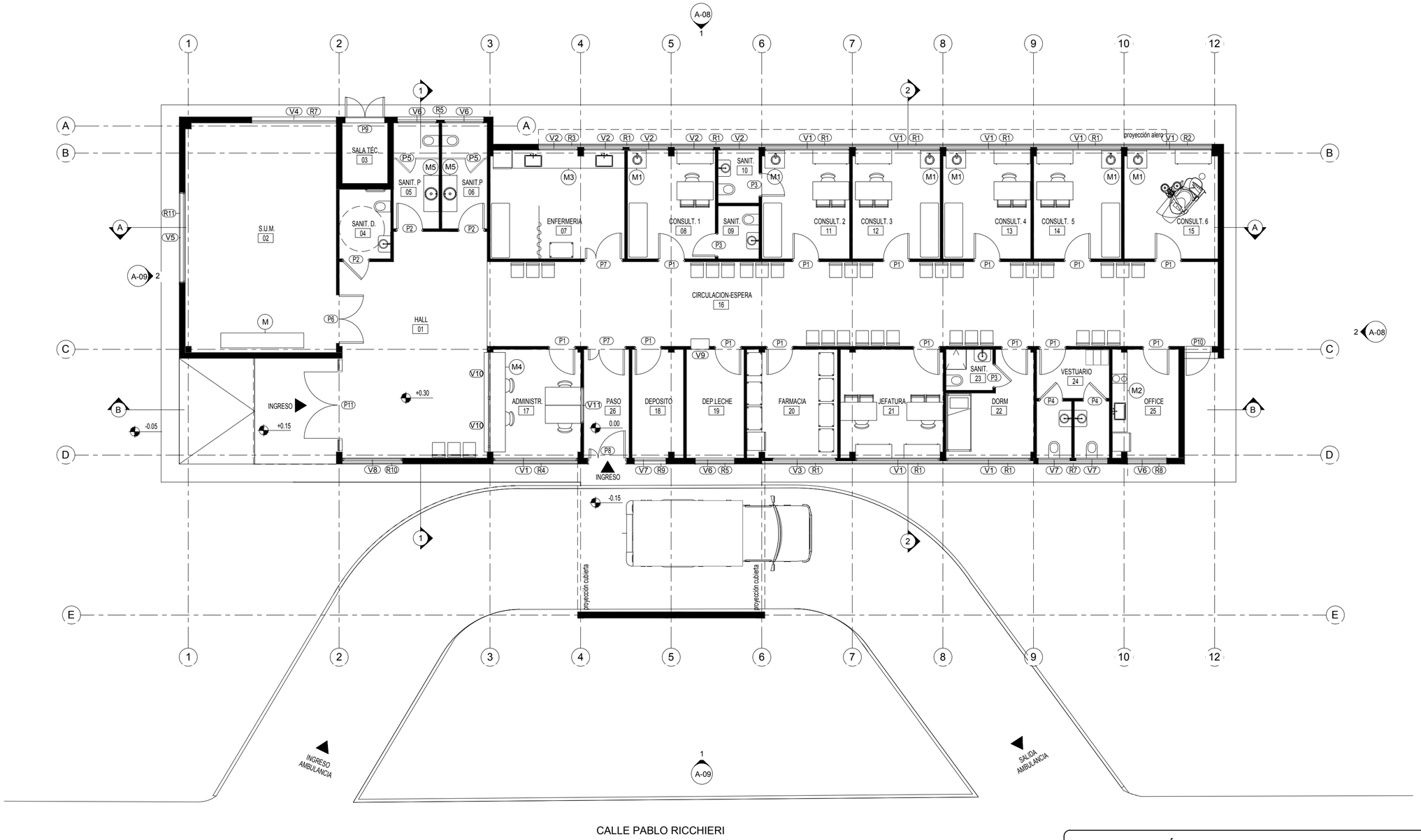

DOCUMENTACIÓN PARA LICITACION NO APTA PARA CONSTRUCCION
TODAS LAS MEDIDAS DEBERAN SER VERIFICADAS EN OBRA

REFERENCIA SÍMBOLOS

V	Designación de tipo de ventana nueva a colocar
P	Designación de tipo de puerta nueva a colocar
R	Designación de tipo de reja nueva a colocar
M	Designación de tipo de mesada a colocar

DIRECCIÓN PROVINCIAL DE ARQUITECTURA

MINISTERIO DE INFRAESTRUCTURA Y SERVICIOS PÚBLICOS

BUENOS AIRES PROVINCIA

PROYECTO:
MINISTERIO DE SALUD
DEPARTAMENTO DE RECURSOS FÍSICOS EN SALUD
DOCUMENTACIÓN PARA PLIEGO LICITATIORIO:

OBRA:
LOS HORNOS

LOCALIDAD: MORENO
PARTIDO: MORENO

DIRECTOR PROVINCIAL:
ARQ- ADRIÁN LA MOTTA

PLANO DE: **ANTEPROYECTO**
PLANTA DESIGNACION
CARPINTERIAS Y MOB.

ESCALA: 1 : 100

Nº EXPEDIENTE	AÑO	Nº PLANO	TOTAL
-	2018	A-03	31

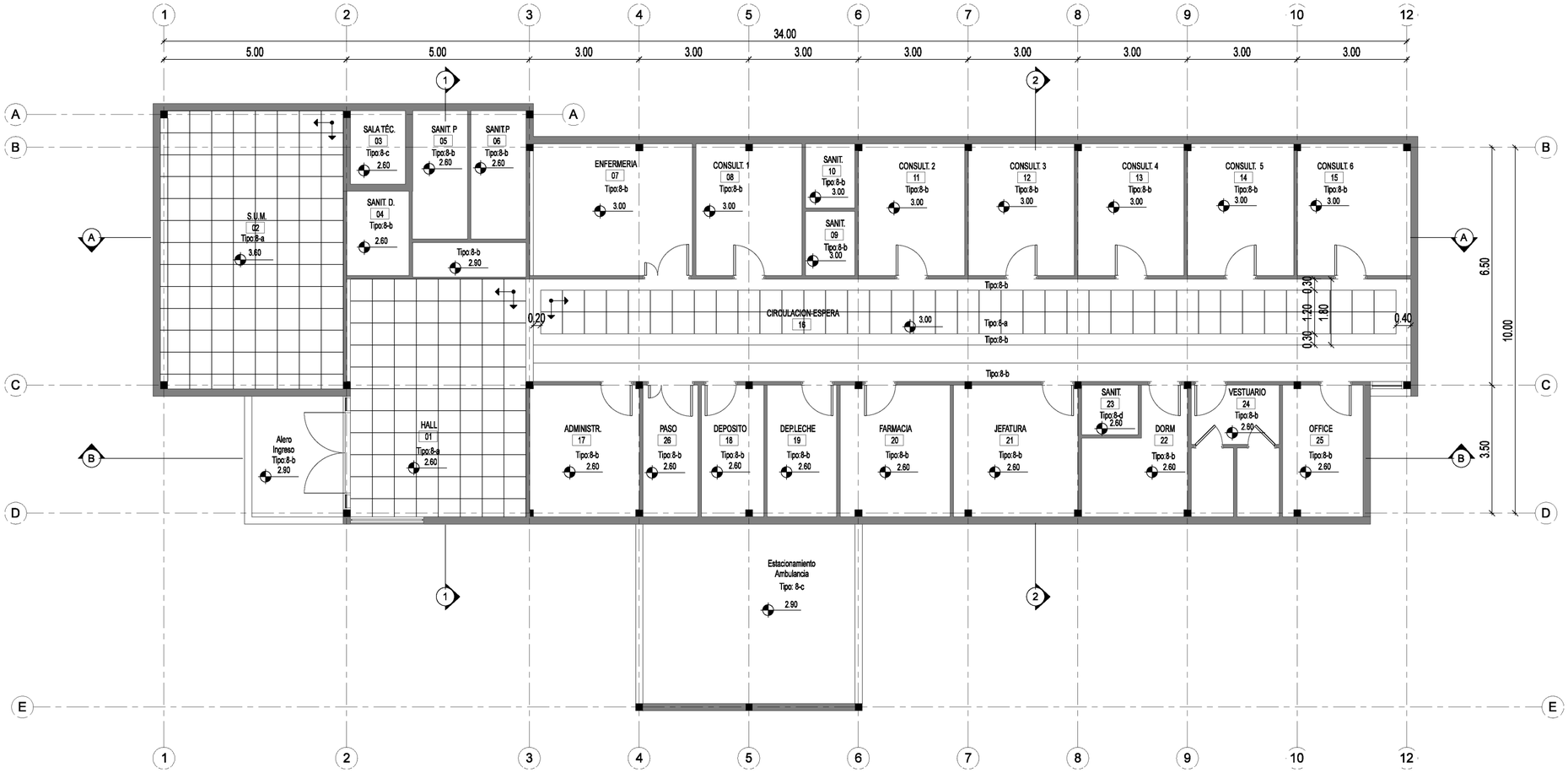

PLANILLA DE CIELORRASOS	
TIPO	DESCRIPCION
8-a	Cielorraso Modular
8-b	Cielorraso Junta Tomada
8-c	Placa Cementicia
8-d	Placa Antihumedad

DOCUMENTACIÓN PARA LICITACION NO APTA PARA CONSTRUCCION
TODAS LAS MEDIDAS DEBERAN SER VERIFICADAS EN OBRA

DIRECCIÓN PROVINCIAL DE ARQUITECTURA

MINISTERIO DE INFRAESTRUCTURA Y SERVICIOS PÚBLICOS

BUENOS AIRES PROVINCIA

PROYECTO:
MINISTERIO DE SALUD
DEPARTAMENTO DE RECURSOS FÍSICOS EN SALUD
DOCUMENTACIÓN PARA PLIEGO LICITATIORIO:

OBRA:
LOS HORNOS

LOCALIDAD: MORENO
PARTIDO: MORENO

DIRECTOR PROVINCIAL:
ARQ- ADRIÁN LA MOTTA

PLANO DE: **ANTEPROYECTO**
PLANTA CIELORRASO

ESCALA: 1 : 100

Nº EXPEDIENTE	AÑO	Nº PLANO	TOTAL
-	2018	A-04	31

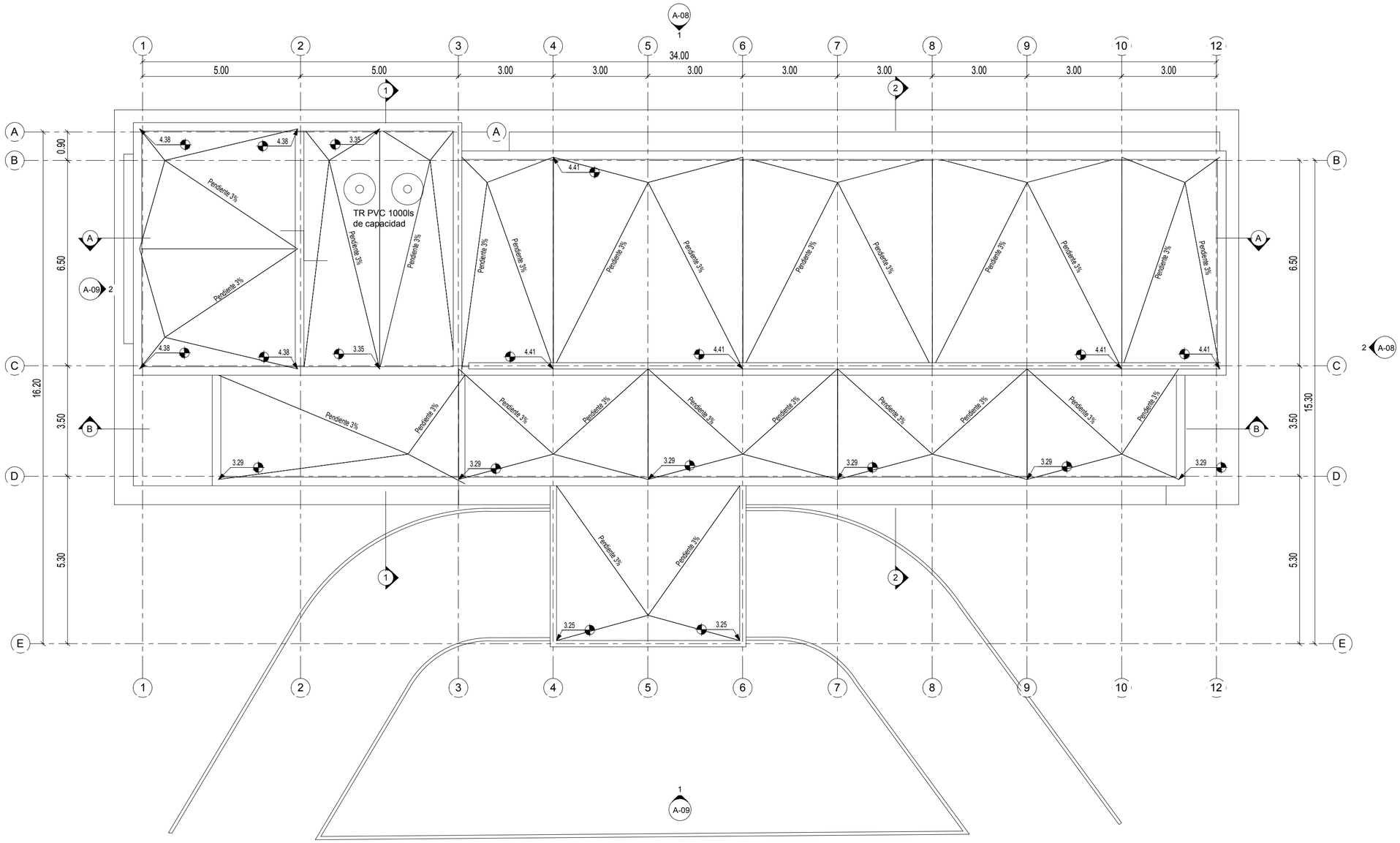

DOCUMENTACIÓN PARA LICITACION NO APTA PARA CONSTRUCCION
TODAS LAS MEDIDAS DEBERAN SER VERIFICADAS EN OBRA

DIRECCIÓN PROVINCIAL DE ARQUITECTURA

MINISTERIO DE INFRAESTRUCTURA Y SERVICIOS PÚBLICOS

BUENOS AIRES PROVINCIA

PROYECTO:
MINISTERIO DE SALUD
DEPARTAMENTO DE RECURSOS FÍSICOS EN SALUD
DOCUMENTACIÓN PARA PLIEGO LICITATIORIO:

OBRA:
LOS HORNOS

LOCALIDAD: MORENO
PARTIDO: MORENO

DIRECTOR PROVINCIAL:
ARQ- ADRIÁN LA MOTTA

PLANO DE: **ANTEPROYECTO**
PLANTA DE TECHOS

ESCALA: 1 : 100

Nº EXPEDIENTE	AÑO	Nº PLANO	TOTAL
-	2018	A-05	31

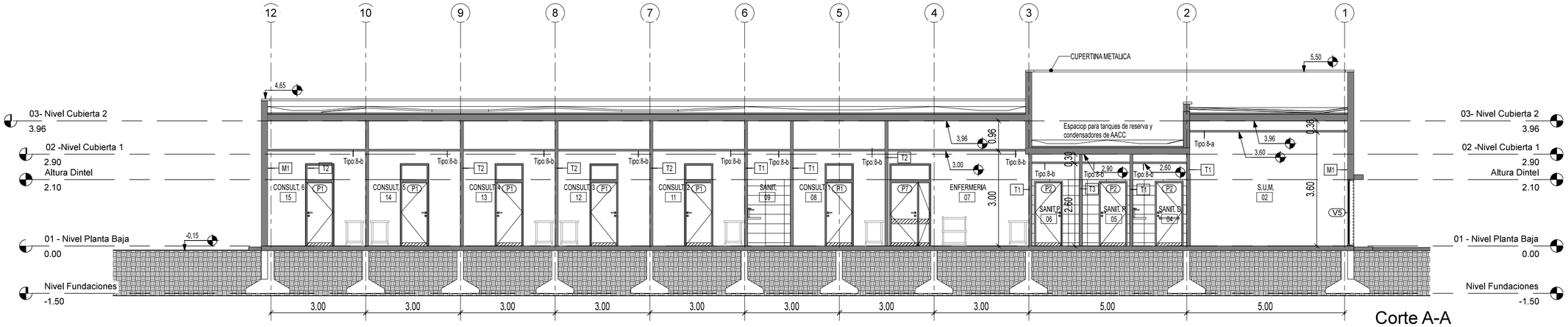

Corte A-A

1 : 100

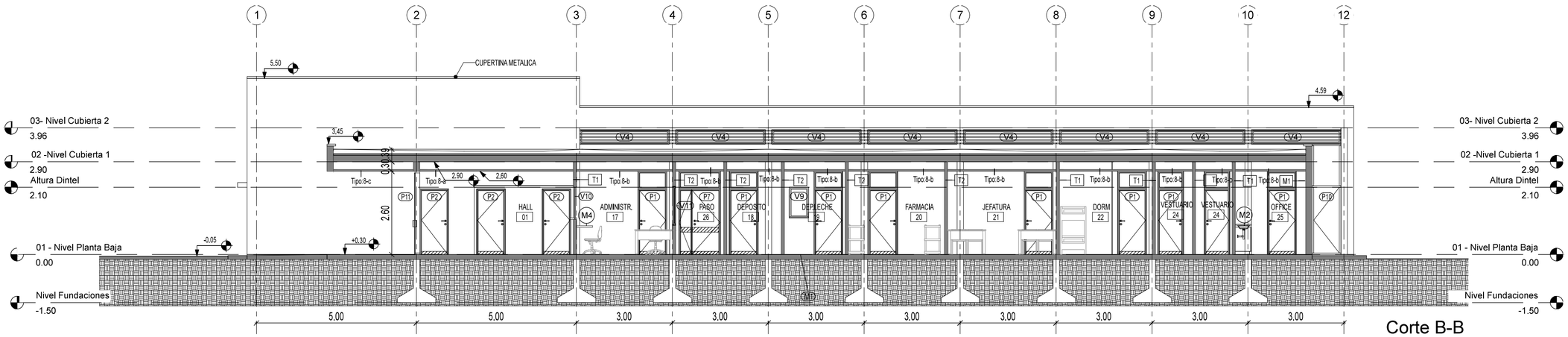

Corte B-B

1 : 100

DOCUMENTACIÓN PARA LICITACION NO APTA PARA CONSTRUCCION
TODAS LAS MEDIDAS DEBERAN SER VERIFICADAS EN OBRA

PLANILLA DE CIELORRASOS	
TIPO	DESCRIPCION
8-a	Cielorraso Modular
8-b	Cielorraso Junta Tomada
8-c	Placa Cementicia
8-d	Placa Antihumedad

DESIGNACIÓN DE MUROS Cortes	
MARCA	DESCRIPCIÓN
M1	Muro cerámico hueco e:18 cm
T1	Tabique placa resistente humedad-placa reforzada
T2	Tabique placa reforzada-placa reforzada
T3	Tabique placa resistente humedad ambos lados

DIRECCIÓN PROVINCIAL DE ARQUITECTURA

MINISTERIO DE INFRAESTRUCTURA Y SERVICIOS PÚBLICOS

BUENOS AIRES PROVINCIA

PROYECTO:
MINISTERIO DE SALUD
DEPARTAMENTO DE RECURSOS FÍSICOS EN SALUD
DOCUMENTACIÓN PARA PLIEGO LICITATIORIO:

OBRA: **LOS HORNOS**

LOCALIDAD: MORENO
PARTIDO: MORENO

DIRECTOR PROVINCIAL:
ARQ- ADRIÁN LA MOTTA

PLANO DE: **ANTEPROYECTO**
CORTES

ESCALA: 1 : 100

Nº EXPEDIENTE	AÑO	Nº PLANO	TOTAL
-	2018	A-06	31

PLIEG-2018-22063495-GDEBA-DTDPAMIYSPG

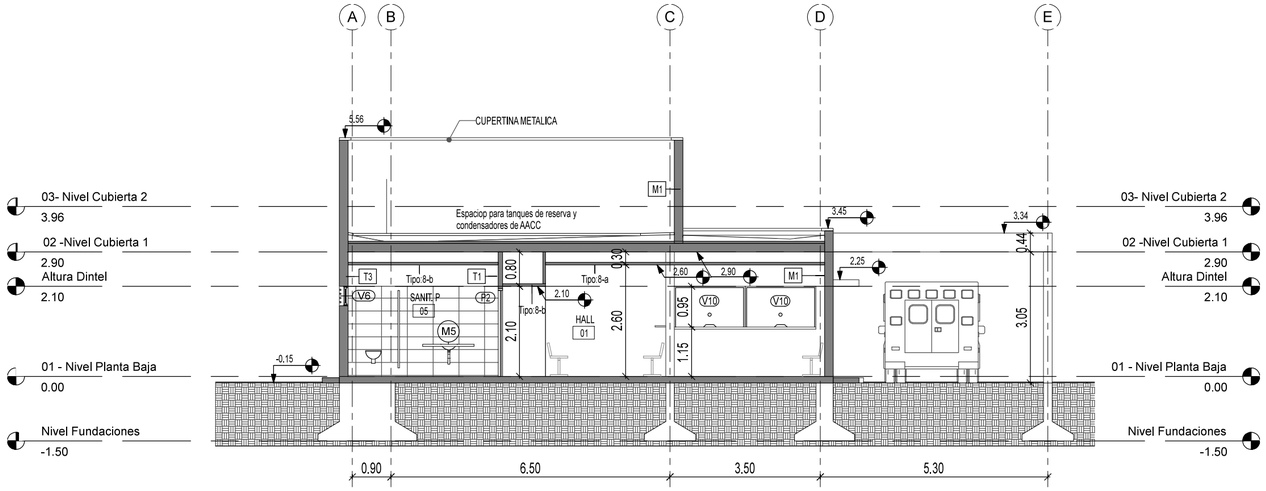

Corte 1-1

1 : 100

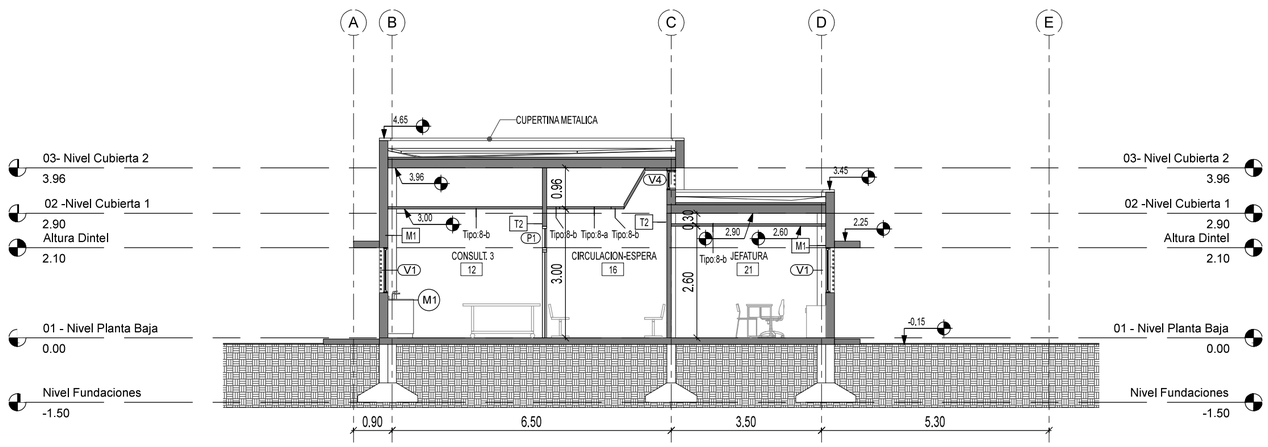

Corte 2-2

1 : 100

DOCUMENTACIÓN PARA LICITACION NO APTA PARA CONSTRUCCION
TODAS LAS MEDIDAS DEBERAN SER VERIFICADAS EN OBRA

PLANILLA DE CIELORRASOS	
TIPO	DESCRIPCION
8-a	Cielorraso Modular
8-b	Cielorraso Junta Tomada
8-c	Placa Cementicia
8-d	Placa Antihumedad

DESIGNACIÓN DE MUROS Cortes	
MARCA	DESCRIPCIÓN
M1	Muro cerámico hueco e:18 cm
T1	Tabique placa resistente humedad-placa reforzada
T2	Tabique placa reforzada-placa reforzada
T3	Tabique placa resistente humedad ambos lados

DIRECCIÓN PROVINCIAL DE ARQUITECTURA

MINISTERIO DE INFRAESTRUCTURA Y SERVICIOS PÚBLICOS

BUENOS AIRES PROVINCIA

PROYECTO:
MINISTERIO DE SALUD
DEPARTAMENTO DE RECURSOS FÍSICOS EN SALUD
DOCUMENTACIÓN PARA PLIEGO LICITATIORIO:

OBRA: **LOS HORNOS**

LOCALIDAD: MORENO
PARTIDO: MORENO

DIRECTOR PROVINCIAL:
ARQ- ADRIÁN LA MOTTA

PLANO DE: **ANTEPROYECTO**
CORTES

ESCALA: 1 : 100

Nº EXPEDIENTE	AÑO	Nº PLANO	TOTAL
-	2018	A-07	31

PLIEG-2018-22063495-GDEBA-DTDPAMIYSPG

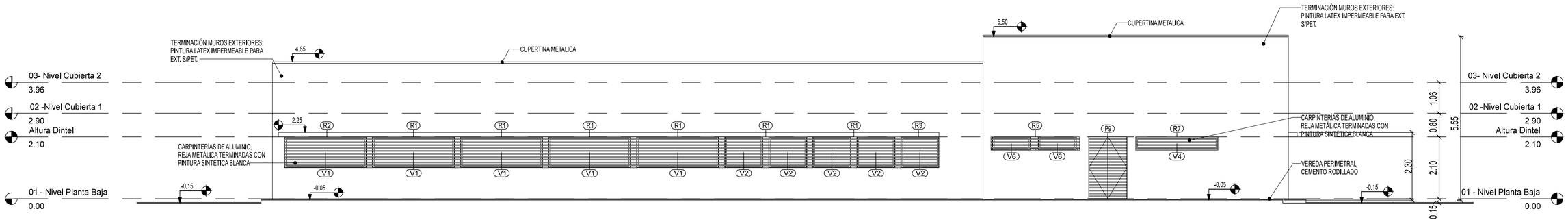

Vista Norte

1 : 100

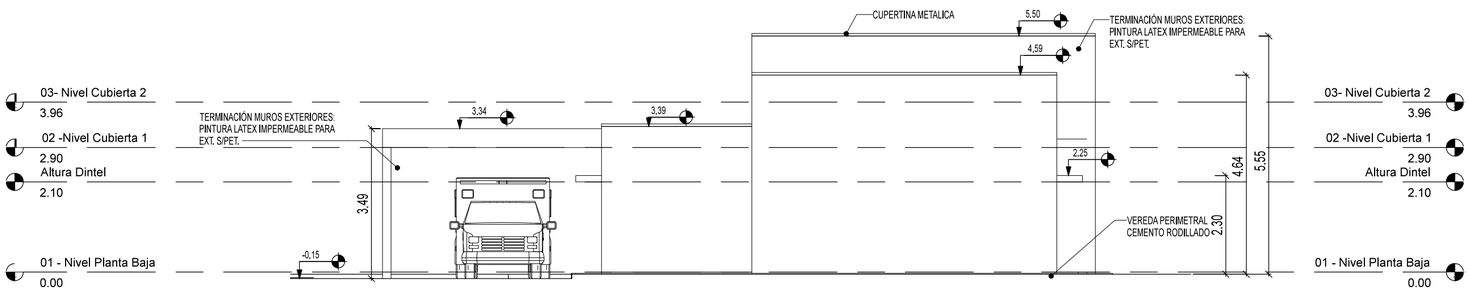

Vista Este

1 : 100

DOCUMENTACIÓN PARA LICITACION NO APTA PARA CONSTRUCCION
TODAS LAS MEDIDAS DEBERAN SER VERIFICADAS EN OBRA

DIRECCIÓN PROVINCIAL DE ARQUITECTURA

MINISTERIO DE INFRAESTRUCTURA Y SERVICIOS PÚBLICOS

BUENOS AIRES PROVINCIA

PROYECTO:
MINISTERIO DE SALUD
DEPARTAMENTO DE RECURSOS FÍSICOS EN SALUD
DOCUMENTACIÓN PARA PLIEGO LICITATIORIO:

OBRA:
LOS HORNOS

LOCALIDAD: MORENO
PARTIDO: MORENO

DIRECTOR PROVINCIAL:
ARQ- ADRIÁN LA MOTTA

PLANO DE: **ANTEPROYECTO**
VISTAS

ESCALA: 1 : 100

Nº EXPEDIENTE	AÑO	Nº PLANO	TOTAL
-	2018	A-08	31

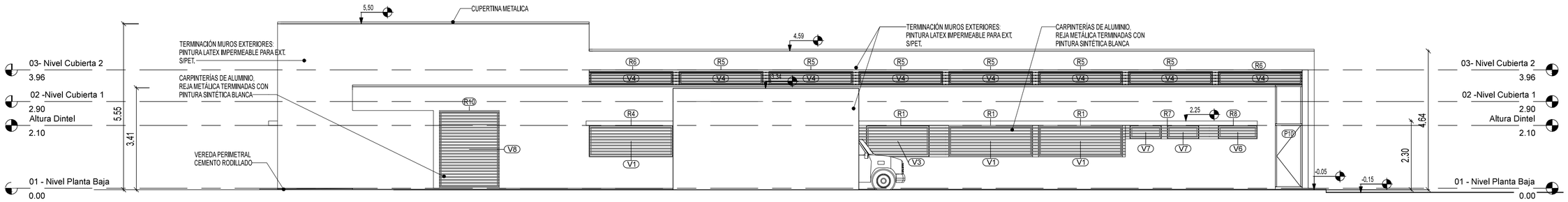

Vista Sur

1 : 100

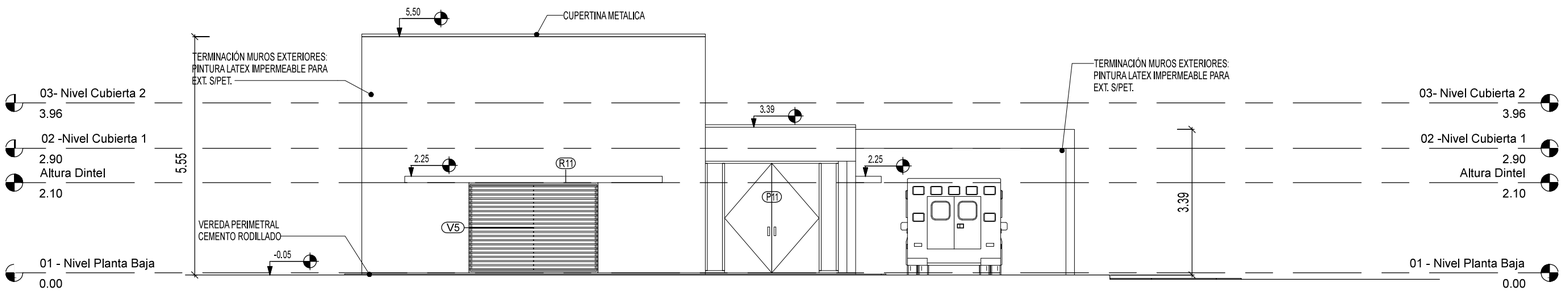

Vista Oeste

1 : 100

DOCUMENTACIÓN PARA LICITACION NO APTA PARA CONSTRUCCION
TODAS LAS MEDIDAS DEBERAN SER VERIFICADAS EN OBRA

DIRECCIÓN PROVINCIAL DE ARQUITECTURA

MINISTERIO DE INFRAESTRUCTURA Y SERVICIOS PÚBLICOS

PROYECTO:
MINISTERIO DE SALUD
DEPARTAMENTO DE RECURSOS FÍSICOS EN SALUD
DOCUMENTACIÓN PARA PLIEGO LICITATIORIO:

OBRA: **LOS HORNOS**

LOCALIDAD: MORENO
PARTIDO: MORENO

DIRECTOR PROVINCIAL:
ARQ- ADRIÁN LA MOTTA

PLANO DE: **ANTEPROYECTO**
VISTAS

ESCALA: 1 : 100

Nº EXPEDIENTE	AÑO	Nº PLANO	TOTAL
-	2018	A-09	31

PLIEG-2018-22063495-GDEBA-DTDPAMIYSPG

Nº	LOCALES	1 a: ARMADO REFORZADO, DE CASCOTES EMPASTADOS SOBRE TERRENO NATURAL. ESPESOR 0.12	1 b: DE 1ª DE CASCOTES DE 0.12cm DE ESPESOR	1 c: CARPETA SOBRE CONTRAPISO DE 3cm DE ESPESOR	2 a: PORCELANATO CALIBRADO Y RECTIFICADO DE 0.60x0.60	2 b: DE CEMENTO RODILLADO SOBRE CARPETA CEMENTICIA	2 c: PAVIMENTO ARTICULADO SOBRE CAMA DE ARENA	3 a: IDEM PISO	3 b: ZOCALO REHUNDIDO 0.015mts DE CEMENTO ALISADO h:0.15m	3 c: CORDÓN DE HºAº PIEDRA BINDER 1:3 ANCHO 10cm	4 a: CEMENTO ALISADO CON CANTO REBAJADO	4 b	5 a: CARPETA DE CONCRETO PENDIENTE NO MENOR 1.5% TERMINACIÓN IDEM MURO ADYACENTE	6 a: JAHARRO PARA BASE DE REVESTIMIENTO	6 b: JAHARRO CON TERMINACION MASILLADO Y LIJADO	6 c: AZOTADO HIDRÓFUGO. JAHARRO BASE PARA MATERIAL DE FRENTE. ENLUCIDO CON MATERIAL CEMENTICIO. TERMINACIÓN PEINADO FINO	7 a: CERÁMICOS MONOCOCCIÓN PRIMERA CALIDAD DE 0.30x0.60mts. COLOCACIÓN. JUNTA RECTA CERRADA ALT. 2 HILADAS SOBRE MESADA S/ETP	7 b: CERÁMICOS MONOCOCCIÓN PRIMERA CALIDAD DE 0.30x0.60mts. COLOCACIÓN. JUNTA RECTA CERRADA ALT. HASTA CIELORRASO S/ETP	8 a: CIELORRASO MODULAR, PLACA LISA DESMONTABLE 6.4mm, dimensiones 0.60X0.60, PERFILERÍA 24mm	8 b: PLACA ROCA DE YESO DE 12.5mm DE ESPESOR, JUNTA TOMADA, FIJADA A SOLERAS Y MONTANTES S/ESPECIFICACION DEL FABRICANTE. EN ENCUENTRO CON TABIQUES BUÑA PERIMETRAL DE PERFILES PROVISTOS POR EL FABRICANTE.	8 c: PLACA CEMENTICIA O PLACA APTA PARA EXTERIORES	9 a: ESMALTE SINTÉTICO h:1.00m	9 b: LATEX ACRILICO PARA INTERIORES. SATINADO LAVABLE.	9 c: LATEX IMPERMEABLE PARA EXTERIORES	10 a: UNA MANO DE LATEX ACRILICO PARA CIELORRASOS ANTIHONGO DILUIDO. TERMINACION DOS MANOS DE LATEX ACRILICO PARA CIELORRASOS ANTIHONGO	10 b	11 a: UNA MANO DE CONVERTIDOR DE OXIDO, TRES MANOS ESMALTE SINTETICO. COLOR A DETERMINAR	11 b	12 a: GUARDACAMILLA DE PVC SEGÚN E.T.P. COLOR SEGÚN MEMORIA TÉCNICO DESCRIPTIVA.	12 b: CUBIERTA SOBRE LOSA-BARRERA DE VAPOR CON MEMBRANA ASFÁLTICA DE 4mm. ASFALTO EN FRÍO. POLIESTRENO EXPANDIDO ESP. 0.050mts. CONTRAPISO ARCILLA EXPANDIDA PARA PENDIENTE LOSA. ESPESOR MÍNIMO 0.05mts. EN EMBUDOS. CAPA DE CONCRETO 1:3 ESPESOR 0.02mts. MEMBRANA ASFÁLTICA 4mm	12 c: BAJADAS PLUVIALES DE HIERRO FUNDIDO. PREVIA LIMPIEZA. PINTADAS CON DOS MANOS DE ESMALTE SINTETICO. COLOR A DETERMINAR	12 d: AISLACIONES: CAPA AISLADORA VERTICAL Y HORIZONTAL EN MUROS NUEVOS S/ETP	12 e: MESADA GRANITO GRIS MARA. ESPESOR 2.5cm. CON BORDE PULIDO ASENTADA SOBRE PERFILES DE HIERRO S/ETP. EL FRENTE QUE CUBRA ESTE ESPESOR LLEVARÁ PLACA DEL MISMO GRANITO. DEJANDO BUÑA EN SU ENCUENTRO CON MESADA SEGÚN DETALLE.	12 f: ESPEJO CON BORDE PULIDO 60x60cm	12 g: PARQUIZACION	Nº	OBSERVACIONES
1	HALL	●		●	●			●			●		●		●				●		●	●		●		●			●	●	●						1	1 TANDEM DE TRES SILLAS S/PET
2	S.U.M.	●		●	●			●					●		●				●		●	●		●		●			●	●	●						2	
3	SALA TÉCNICA	●				●			●		●					●				●			●														3	
4	SANITARIO DISC.	●		●	●			●					●	●			●			●			●		●			●		●			●			●	4	INODORO ADAPTADO, 1 LAVATORIO DE COLGAR, y BARRALES FIJOS Y MÓVILES s/PET.*Espejo con inclinación regulable
5	SANITARIO PUB.	●		●	●			●					●	●			●			●			●		●			●		●		●	●			5	1 BACHAS AºPº Diam. 30cm e INODORO
6	SANITARIO PUB.	●		●	●			●					●	●			●			●			●		●			●	●	●	●	●	●			6	1 BACHAS AºPº Diam. 30cm e INODORO
7	ENFERMERÍA	●		●	●			●					●		●	●	●			●		●	●		●		●		●	●	●	●	●			7	DOS PILETAS AºPº Diam. 37x60cm. CAMILLA s/PET
8	CONSULTORIO	●		●	●			●					●		●	●	●			●		●	●		●		●		●		●	●					8	PILETA AºPº Diam. 30cm, CAMILLA, ESCRITORIO, SILLON EJECUTIVO, 2 SILLAS DE PUBLICO, BIBLIOTECA BAJA, S/PET
9	SANITARIO	●		●	●			●											●	●			●		●			●		●	●		●			9	1 BACHA AºPº Diam. 30cm e INODORO
10	SANITARIO	●		●	●			●					●	●					●	●			●		●			●		●	●	●	●			10	1 BACHA AºPº Diam. 30cm e INODORO
11	CONSULTORIO	●		●	●			●					●		●	●	●			●		●	●		●		●		●		●	●					11	PILETA AºPº Diam. 30cm, CAMILLA, ESCRITORIO, SILLON EJECUTIVO, 2 SILLAS DE PUBLICO, BIBLIOTECA BAJA, S/PET
12	CONSULTORIO	●		●	●			●					●		●	●	●			●		●	●		●		●		●	●	●	●					12	PILETA AºPº Diam. 30cm, CAMILLA, ESCRITORIO, SILLON EJECUTIVO, 2 SILLAS DE PUBLICO, BIBLIOTECA BAJA, S/PET
13	CONSULTORIO	●		●	●			●					●		●	●	●			●		●	●		●		●		●		●	●					13	PILETA AºPº Diam. 30cm, CAMILLA, ESCRITORIO, SILLON EJECUTIVO, 2 SILLAS DE PUBLICO, BIBLIOTECA BAJA, S/PET
14	CONSULTORIO	●		●	●			●					●		●	●	●			●		●	●		●		●		●	●	●	●					14	PILETA AºPº Diam. 30cm, CAMILLA, ESCRITORIO, SILLON EJECUTIVO, 2 SILLAS DE PUBLICO, BIBLIOTECA BAJA, S/PET
15	CONSULTORIO	●		●	●			●					●		●	●	●			●		●	●		●		●		●	●	●	●					15	PILETA AºPº Diam. 30cm, CAMILLA, ESCRITORIO, SILLON EJECUTIVO, 2 SILLAS DE PUBLICO, BIBLIOTECA BAJA, S/PET
16	CIRCULACIÓN ESPERA	●		●	●			●					●		●				●	●		●	●		●		●		●		●						16	11 TANDEM DE TRES SILLAS S/PET
17	ADMINISTRACION	●		●	●			●					●		●					●		●	●		●		●		●		●						17	MUEBLE MOSTRADOR,DOS ESCRITORIOS, DOS SILLONES EJECUTIVO, DOS SILLAS ALTAS S/PET
18	DEPÓSITO	●		●	●			●					●		●					●		●	●		●		●		●		●						18	
19	DEP. LECHE	●		●	●			●					●		●					●		●	●		●		●		●		●						19	
20	FARMACIA	●		●	●			●					●		●					●		●	●		●		●		●		●						20	
21	JEFATURA	●		●	●			●					●		●					●		●	●		●		●		●	●	●						21	DOS ESCRITORIOS,DOS SILLONES EJECUTIVOS, CUATRO SILLAS DE PUBLICO, DOS BIBLIOTECAS BAJAS, S/PET
22	DORMITORIO	●		●	●			●					●		●					●		●	●		●		●		●		●						22	UNA CAMA CUCHETA, S/PET
23	SANITARIO	●		●	●			●											●	●			●		●			●		●	●		●			23	1 BACHA AºPº Diam. 30cm e INODORO
24	VESTUARIO	●		●	●			●					●	●					●	●			●		●			●		●	●	●	●			24	2 BACHA AºPº Diam. 30cm, DOS INODOROS, LOCKERS, S/PET
25	OFFICE	●		●	●			●					●			●	●			●		●	●		●		●		●		●	●					25	PILETA AºPº Diam. 37x60cm, ANAFE ELÉCTRICO (2 QUEMADORES)
26	PASO	●		●	●			●								●				●	●		●		●		●		●		●						26	
27	OBRA EXTERIOR		●			●			●	●							●					●			●											●	27	
28	ACCESO VEHICULAR	●					●																			●											28	

DOCUMENTACIÓN PARA LICITACION NO APTA PARA CONSTRUCCION
TODAS LAS MEDIDAS DEBERAN SER VERIFICADAS EN OBRA

NOTAS

- TODO LO DIBUJADO Y ESPEFICADO EN LOS PLANOS DEBERÁ SER PREVISTO Y QUEDAR INCLUIDO EN LA PROPUESTA DEL CONTRATISTA.
- TODAS LAS MEDIDAS DEBERÁN SER VERIFICADAS POR EL CONTRATISTA Y CONFIRMADAS POR LA INSPECCION PREVIAMENTE A LA EJECUCIÓN DE LOS TRABAJOS.
- LAS MUESTRAS DE PISOS, REVESTIMIENTOS, PINTURAS, VIDRIO LAMINADOS DEBERÁN SER PRESENTADOS PARA SU APROBACIÓN POR EL CONTRATISTA A LOS PROYECTISTAS. LOS COLORES DEBERÁN SER DETERMINADOS POR EL O LOS PROYECTISTAS.
- LAS REFERENCIAS RESPONDEN A LAS ESPECIFICACIONES TECNICAS PARTICULARES

Buenos Aires Provincia

DIRECCIÓN PROVINCIAL DE ARQUITECTURA

MINISTERIO DE INFRAESTRUCTURA Y SERVICIOS PÚBLICOS

BUENOS AIRES PROVINCIA

PROYECTO:
MINISTERIO DE SALUD
DEPARTAMENTO DE RECURSOS FÍSICOS EN SALUD
DOCUMENTACIÓN PARA PLIEGO LICITATIORIO:

OBRA: **LOS HORNOS**

LOCALIDAD: MORENO
PARTIDO: MORENO

DIRECTOR PROVINCIAL:
ARQ- ADRIÁN LA MOTTA

PLANO DE: **ANTEPROYECTO**
PLANILLA DE LOCALES

ESCALA: S/E

Nº EXPEDIENTE	AÑO	Nº PLANO	TOTAL
-	2018	A-10	31

PLIEG-2018-22063495-GDEBA-DTDPAMIYSPG

P1	TIPO: PUERTA DE UNA HOJA DE ABRIR	CANT:14	DERECHA: 05 / IZQUIERDA: 09

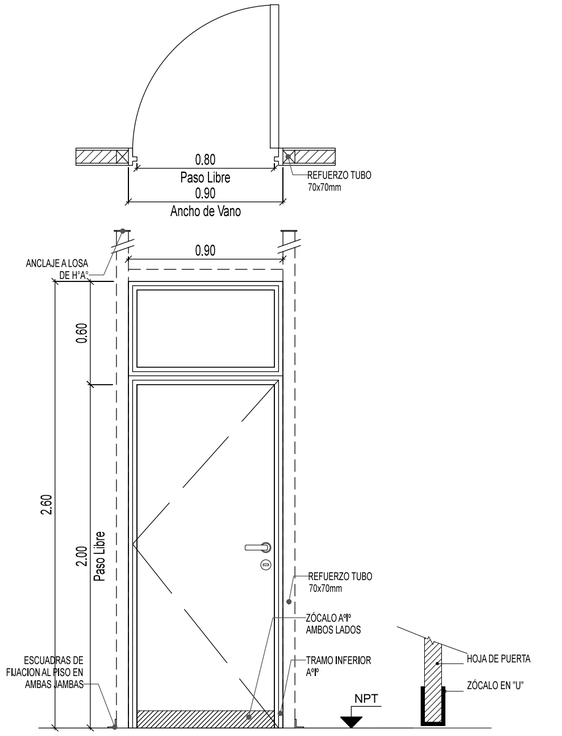

P2	TIPO: PUERTA DE UNA HOJA DE ABRIR	CANT:03	DERECHA: 02 / IZQUIERDA: 01

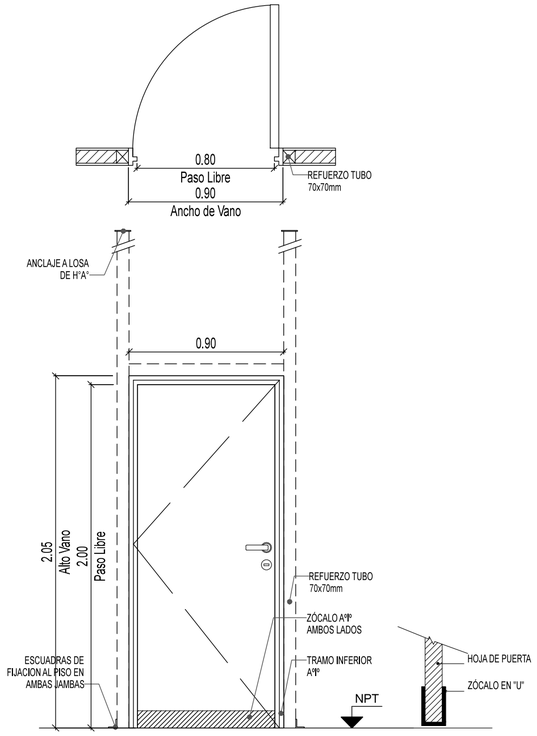

P3	TIPO: PUERTA DE UNA HOJA DE ABRIR	CANT:03	DERECHA: 01 / IZQUIERDA: 02

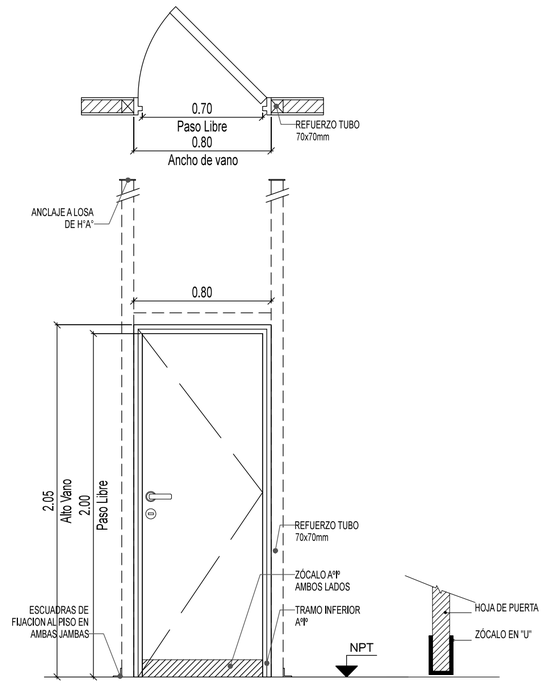

P4	TIPO: PUERTA DE UNA HOJA DE ABRIR	CANT:02	DERECHA: 01 / IZQUIERDA: 01

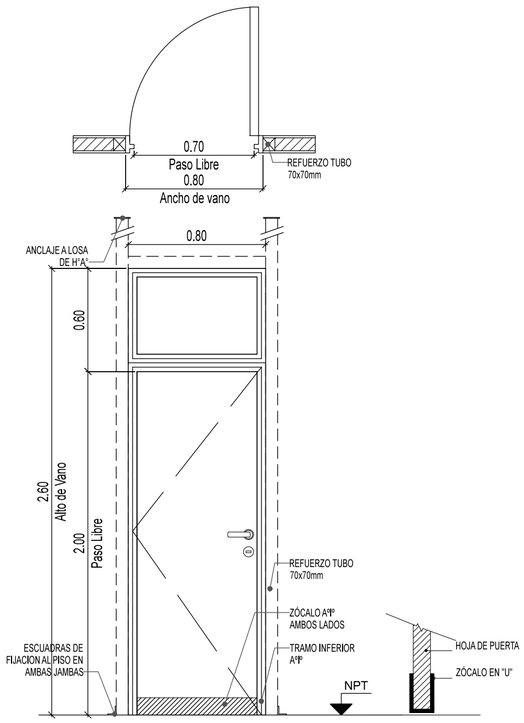

ESPECIFICACIONES TÉCNICAS - PUERTAS

	P1	P2	P3	P4
MARCOS	MARCO DE CHAPA DE HIERRO DOBLADA DD Nº16 A CAJÓN SEGÚN ANCHO DE MURO. TRAMO INFERIOR DE ACERO INOXIDABLE h:10cm	MARCO DE CHAPA DE HIERRO DOBLADA DD Nº16 A CAJÓN SEGÚN ANCHO DE MURO. TRAMO INFERIOR DE ACERO INOXIDABLE h:10cm	MARCO DE CHAPA DE HIERRO DOBLADA DD Nº16 A CAJÓN SEGÚN ANCHO DE MURO. TRAMO INFERIOR DE ACERO INOXIDABLE h:10cm	MARCO DE CHAPA DE HIERRO DOBLADA DD Nº16 A CAJÓN SEGÚN ANCHO DE MURO. TRAMO INFERIOR DE ACERO INOXIDABLE h:10cm
REFUERZOS	PERIMETRAL DE TUBO DE ACERO 70x70mm CON FIJACION A PISO Y LOSA EN CADA JAMBA. CON DOS MANOS DE ANTIOXIDO	PERIMETRAL DE TUBO DE ACERO 70x70mm CON FIJACION A PISO Y LOSA EN CADA JAMBA. CON DOS MANOS DE ANTIOXIDO	PERIMETRAL DE TUBO DE ACERO 70x70mm CON FIJACION A PISO Y LOSA EN CADA JAMBA. CON DOS MANOS DE ANTIOXIDO	PERIMETRAL DE TUBO DE ACERO 70x70mm CON FIJACION A PISO Y LOSA EN CADA JAMBA. CON DOS MANOS DE ANTIOXIDO
HOJAS	PUERTA PLACA DE 45mm DE ESPESOR, REVESTIDA EN AMBAS CARAS CON LAMINADO MELAMÍNICO SATINADO COLOR BLANCO DE 1mm DE ESPESOR SOBRE PLACA DE MDF DE 1cm DE ESPESOR, NÚCLEO INTERIOR CON TRAMA TIPO NIDO DE ABEJA DE MADERA MACIZA (PINO PARANÁ) Y CANTOS PERIMETRALES DE CEDRO DE 1cm DE ESPESOR.	PUERTA PLACA DE 45mm DE ESPESOR, REVESTIDA EN AMBAS CARAS CON LAMINADO MELAMÍNICO SATINADO COLOR BLANCO DE 1mm DE ESPESOR SOBRE PLACA DE MDF DE 1cm DE ESPESOR, NÚCLEO INTERIOR CON TRAMA TIPO NIDO DE ABEJA DE MADERA MACIZA (PINO PARANÁ) Y CANTOS PERIMETRALES DE CEDRO DE 1cm DE ESPESOR.	PUERTA PLACA DE 45mm DE ESPESOR, REVESTIDA EN AMBAS CARAS CON LAMINADO MELAMÍNICO SATINADO COLOR BLANCO DE 1mm DE ESPESOR SOBRE PLACA DE MDF DE 1cm DE ESPESOR, NÚCLEO INTERIOR CON TRAMA TIPO NIDO DE ABEJA DE MADERA MACIZA (PINO PARANÁ) Y CANTOS PERIMETRALES DE CEDRO DE 1cm DE ESPESOR.	PUERTA PLACA DE 45mm DE ESPESOR, REVESTIDA EN AMBAS CARAS CON LAMINADO MELAMÍNICO SATINADO COLOR BLANCO DE 1mm DE ESPESOR SOBRE PLACA DE MDF DE 1cm DE ESPESOR, NÚCLEO INTERIOR CON TRAMA TIPO NIDO DE ABEJA DE MADERA MACIZA (PINO PARANÁ) Y CANTOS PERIMETRALES DE CEDRO DE 1cm DE ESPESOR.
HERRAJES	3 POMELAS MIXTAS POR HOJA REFORZADAS DE HIERRO, CERRADURA DE EMBUTIR DE CILINDRO UNICABO PARA PUERTAS INTERIORES. DOBLE BALANCÍN BRONCE PLATIL RECTA PESADA. BOCALLAVES Y ROSETAS CIRCULARES.	3 POMELAS MIXTAS POR HOJA REFORZADAS DE HIERRO, CERRADURA DE EMBUTIR DE CILINDRO UNICABO PARA PUERTAS INTERIORES. DOBLE BALANCÍN BRONCE PLATIL RECTA PESADA. BOCALLAVES Y ROSETAS CIRCULARES.	3 POMELAS MIXTAS POR HOJA REFORZADAS DE HIERRO, CERRADURA DE EMBUTIR DE CILINDRO UNICABO PARA PUERTAS INTERIORES. DOBLE BALANCÍN BRONCE PLATIL RECTA PESADA. BOCALLAVES Y ROSETAS CIRCULARES.	3 POMELAS MIXTAS POR HOJA REFORZADAS DE HIERRO, CERRADURA DE EMBUTIR DE CILINDRO UNICABO PARA PUERTAS INTERIORES. DOBLE BALANCÍN BRONCE PLATIL RECTA PESADA. BOCALLAVES Y ROSETAS CIRCULARES.
ZOCALOS	ACERO INOXIDABLE MATE DE 1.2mm DE ESPESOR, COLOCADOS PEGADOS CON ADHESIVO h:10cm	ACERO INOXIDABLE MATE DE 1.2mm DE ESPESOR, COLOCADOS PEGADOS CON ADHESIVO h:10cm	ACERO INOXIDABLE MATE DE 1.2mm DE ESPESOR, COLOCADOS PEGADOS CON ADHESIVO h:10cm	ACERO INOXIDABLE MATE DE 1.2mm DE ESPESOR, COLOCADOS PEGADOS CON ADHESIVO h:10cm
VIDRIOS	PAÑO SUPERIOR: VIDRIO DE SEGURIDAD 3+3 LAMINADO TRANSPARENTE TIPO BLISAN O SUPERIOR	-	-	PAÑO SUPERIOR: VIDRIO DE SEGURIDAD 3+3 LAMINADO TRANSPARENTE TIPO BLISAN O SUPERIOR
CONTRAVIDRIOS	ALUMINIO ANODIZADO 10mm	ALUMINIO ANODIZADO 10mm	ALUMINIO ANODIZADO 10mm	ALUMINIO ANODIZADO 10mm
PINTURA	ANTIÓXIDO Y ESMALTE SINTÉTICO	ANTIÓXIDO Y ESMALTE SINTÉTICO	ANTIÓXIDO Y ESMALTE SINTÉTICO	ANTIÓXIDO Y ESMALTE SINTÉTICO
OTRO	-	LA PUERTA DE ABRIR DERECHA UBICADA EN EL BAÑO PARA PCD LLEVARA BARRAL	-	-

*TODAS LAS MEDIDAS SE VERIFICARÁN EN OBRA

DOCUMENTACIÓN PARA LICITACION NO APTA PARA CONSTRUCCION
TODAS LAS MEDIDAS DEBERAN SER VERIFICADAS EN OBRA

Buenos Aires Provincia

DIRECCIÓN PROVINCIAL DE ARQUITECTURA

MINISTERIO DE INFRAESTRUCTURA Y SERVICIOS PÚBLICOS

BUENOS AIRES PROVINCIA

PROYECTO:
MINISTERIO DE SALUD
DEPARTAMENTO DE RECURSOS FÍSICOS EN SALUD
DOCUMENTACIÓN PARA PLIEGO LICITATIORIO:

OBRA: **LOS HORNOS**

LOCALIDAD: MORENO
PARTIDO: MORENO

DIRECTOR PROVINCIAL:
ARQ- ADRIÁN LA MOTTA

PLANO DE: **ANTEPROYECTO**
PLANILLA DE CARPINTERIAS PUERTAS

ESCALA: 1 : 25

Nº EXPEDIENTE	AÑO	Nº PLANO	TOTAL
-	2018	A-11	31

PLIEG-2018-22063495-GDEBA-DTDPAMIYSPG

P5	TIPO: PUERTA DE UNA HOJA DE ABRIR	CANT: 02	DERECHA: 01 / IZQUIERDA: 01

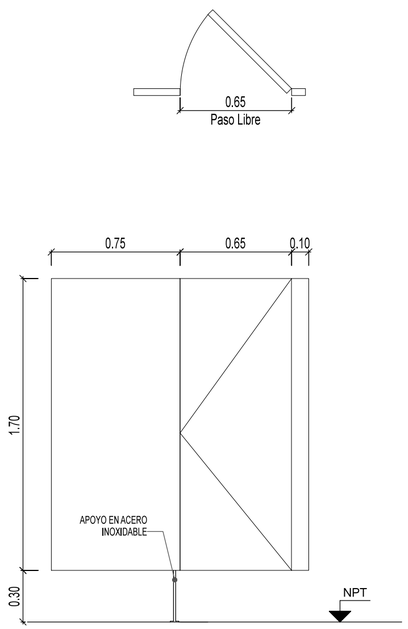

P6	TIPO: PUERTA DE DOS HOJAS DE ABRIR	CANT:01

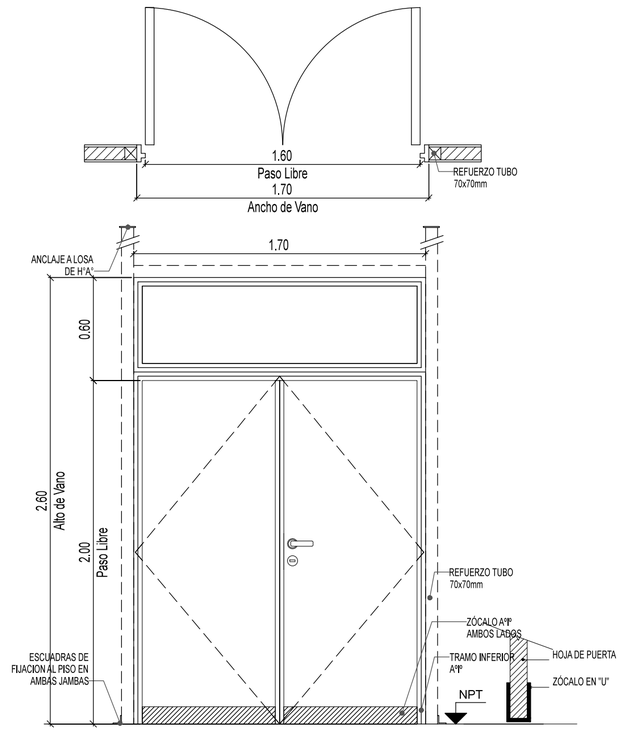

P7	TIPO: PUERTA DE DOS HOJAS DE ABRIR	CANT: 02	DERECHA: 01 / IZQUIERDA: 01

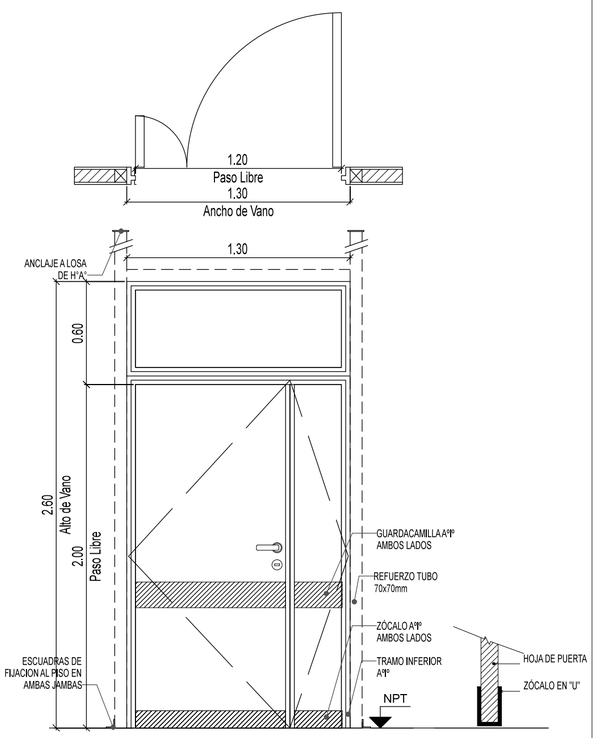

P8	TIPO: PUERTA DE DOS HOJAS DE ABRIR	CANT: 01	DERECHA: 01 / IZQUIERDA: -

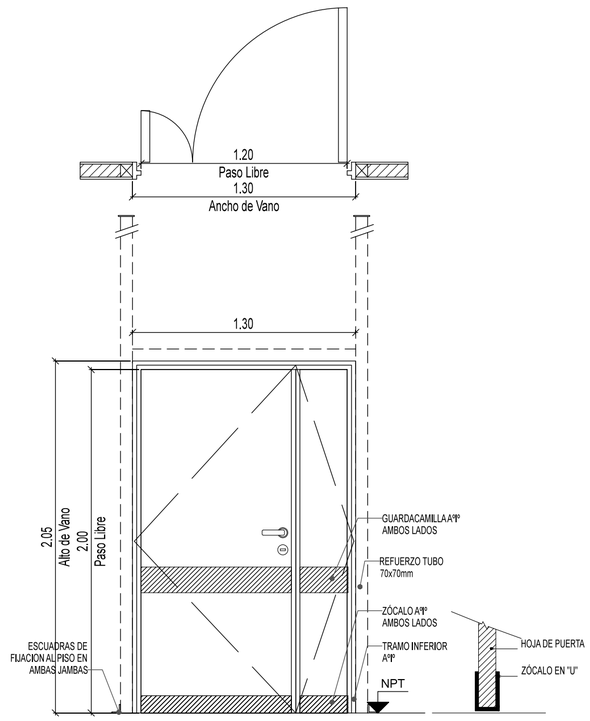

ESPECIFICACIONES TÉCNICAS - PUERTAS

	P5	P6	P7	P8
MARCOS	MARCO DE CHAPA DE HIERRO DOBLADA DD Nº16 A CAJÓN SEGÚN ANCHO DE MURO. TRAMO INFERIOR DE ACERO INOXIDABLE h:10cm	MARCO DE CHAPA DE HIERRO DOBLADA DD Nº16 A CAJÓN SEGÚN ANCHO DE MURO. TRAMO INFERIOR DE ACERO INOXIDABLE h:10cm	MARCO DE CHAPA DE HIERRO DOBLADA DD Nº16 A CAJÓN SEGÚN ANCHO DE MURO. TRAMO INFERIOR DE ACERO INOXIDABLE h:10cm	MARCO DE CHAPA DE HIERRO DOBLADA DD Nº16 A CAJÓN SEGÚN ANCHO DE MURO. TRAMO INFERIOR DE ACERO INOXIDABLE h:10cm
REFUERZOS	-	PERIMETRAL DE TUBO DE ACERO 70x70mm CON FIJACION A PISO Y LOSA EN CADA JAMBA, CON DOS MANOS DE ANTIOXIDO	PERIMETRAL DE TUBO DE ACERO 70x70mm CON FIJACION A PISO Y LOSA EN CADA JAMBA, CON DOS MANOS DE ANTIOXIDO	PERIMETRAL DE TUBO DE ACERO 70x70mm CON FIJACION A PISO Y LOSA EN CADA JAMBA, CON DOS MANOS DE ANTIOXIDO
HOJAS	PUERTA DE MDF 25mm DE ESPESOR, REVESTIDA EN AMBAS CARAS CON LAMINADO MELAMÍNICO SATINADO COLOR BLANCO DE 1mm DE ESPESOR.	PUERTA PLACA DE 45mm DE ESPESOR, REVESTIDA EN AMBAS CARAS CON LAMINADO MELAMÍNICO SATINADO COLOR BLANCO DE 1mm DE ESPESOR SOBRE PLACA DE MDF DE 1cm DE ESPESOR, NÚCLEO INTERIOR CON TRAMA TIPO NIDO DE ABEJA DE MADERA MACIZA (PINO PARANÁ) Y CANTOS PERIMETRALES DE CEDRO DE 1cm DE ESPESOR.	PUERTA PLACA DE 45mm DE ESPESOR, REVESTIDA EN AMBAS CARAS CON LAMINADO MELAMÍNICO SATINADO COLOR BLANCO DE 1mm DE ESPESOR SOBRE PLACA DE MDF DE 1cm DE ESPESOR, NÚCLEO INTERIOR CON TRAMA TIPO NIDO DE ABEJA DE MADERA MACIZA (PINO PARANÁ) Y CANTOS PERIMETRALES DE CEDRO DE 1cm DE ESPESOR.	HOJA CIEGA DE CHAPA DE HIERRO DOBLADA DD Nº16, ARMADA A CAJÓN, CON INTERIOR RELLENO DE ESPUMA POLIURETÁNICA.
HERRAJES	2 BISAGRAS POR HOJA DE ALUMINIO ANODIZADO NATURAL HERRAJE DE CIERRE LIBRE/OCUPADO ACERADO TAPACANTOS PERFIL DE ALUMINIO ANODIZADO "U" APOYOS EN ACERO INOXIDABLE	6 POMELAS MIXTAS POR HOJA REFORZADAS DE HIERRO. CERRADURA DE EMBUTIR DE CILINDRO UNICABO PARA PUERTAS INTERIORES. DOBLE BALANCÍN BRONCE PLATIL. RECTA PESADA, DOS PASADORES SUPERIOR E INFERIOR EN LA OTRA HOJA. BOCALLAVES Y ROSETAS CIRCULARES.	6 POMELAS MIXTAS POR HOJA REFORZADAS DE HIERRO. CERRADURA DE EMBUTIR DE CILINDRO UNICABO PARA PUERTAS INTERIORES. DOBLE BALANCÍN BRONCE PLATIL. RECTA PESADA, DOS PASADORES SUPERIOR E INFERIOR EN LA OTRA HOJA. BOCALLAVES Y ROSETAS CIRCULARES.	3 POMELAS MIXTAS POR HOJA REFORZADAS DE HIERRO. CERRADURA DE EMBUTIR DE CILINDRO UNICABO PARA PUERTAS INTERIORES. DOBLE BALANCÍN BRONCE PLATIL. RECTA PESADA, DOS PASADORES SUPERIOR E INFERIOR EN LA OTRA HOJA. BOCALLAVES Y ROSETAS CIRCULARES.
ZOCALOS	-	ACERO INOXIDABLE MATE DE 1.2mm DE ESPESOR, COLOCADOS PEGADOS CON ADHESIVO h:10cm	ACERO INOXIDABLE MATE DE 1.2mm DE ESPESOR, COLOCADOS PEGADOS CON ADHESIVO h:10cm	ACERO INOXIDABLE MATE DE 1.2mm DE ESPESOR, COLOCADOS PEGADOS CON ADHESIVO h:10cm
VIDRIOS	-	PAÑO SUPERIOR: VIDRIO DE SEGURIDAD 3+3 LAMINADO TRANSPARENTE TIPO BLISAN O SUPERIOR	PAÑO SUPERIOR: VIDRIO DE SEGURIDAD 3+3 LAMINADO TRANSPARENTE TIPO BLISAN O SUPERIOR	-
CONTRAVIDRIOS	-	ALUMINIO ANODIZADO 10mm	ALUMINIO ANODIZADO 10mm	-
PINTURA	-	ANTIÓXIDO Y ESMALTE SINTÉTICO	ANTIÓXIDO Y ESMALTE SINTÉTICO	FONDO CONVERTIDOR DE OXIDO ACABADO 2 MANOS DE ESMALTE SINTETICO COLOR BLANCO
OTRO	-	-	GUARDACAMILLAS DE ACERO INOXIDABLE MATE DE 1.2mm DE ESPESOR, COLOCADOS PEGADOS CON ADHESIVO H:15cm COLOCADOS +70cm SNPT	GUARDACAMILLAS DE ACERO INOXIDABLE MATE DE 1.2mm DE ESPESOR, COLOCADOS PEGADOS CON ADHESIVO H:15cm COLOCADOS +70cm SNPT

*TODAS LAS MEDIDAS SE VERIFICARÁN EN OBRA

DOCUMENTACIÓN PARA LICITACION NO APTA PARA CONSTRUCCION
TODAS LAS MEDIDAS DEBERAN SER VERIFICADAS EN OBRA

Buenos Aires Provincia

DIRECCIÓN PROVINCIAL DE ARQUITECTURA

MINISTERIO DE INFRAESTRUCTURA Y SERVICIOS PÚBLICOS

BUENOS AIRES PROVINCIA

PROYECTO:
MINISTERIO DE SALUD
DEPARTAMENTO DE RECURSOS FÍSICOS EN SALUD
DOCUMENTACIÓN PARA PLIEGO LICITATIORIO:

OBRA: **LOS HORNOS**

LOCALIDAD: MORENO
PARTIDO: MORENO

DIRECTOR PROVINCIAL:
ARQ- ADRIÁN LA MOTTA

PLANO DE: **ANTEPROYECTO**
PLANILLA DE CARPINTERIAS PUERTAS

ESCALA: 1 : 25

Nº EXPEDIENTE	AÑO	Nº PLANO	TOTAL
-	2018	A-12	31

P9	TIPO: PUERTA DE DOS HOJA DE ABRIR	CANT: 01

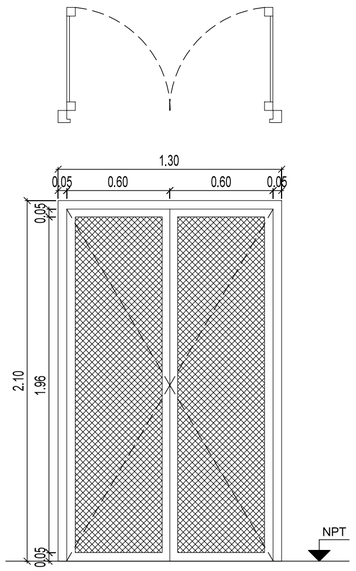

P10	TIPO: PUERTA DE ABRIR Y HOJA DE ABIRIR SUPERIOR	CANT:01	DERECHA: 01 IZQUIERDA: -

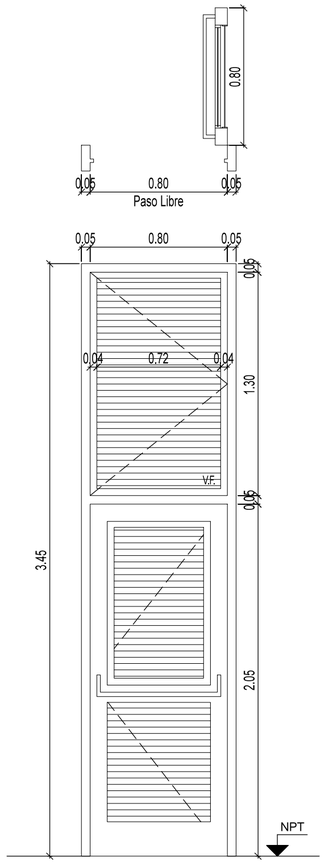

P11	TIPO: PUERTA DE DOS HOJAS DE ABRIR Y DOS VENTANAS DE ABRIR LATERALES	CANT:01

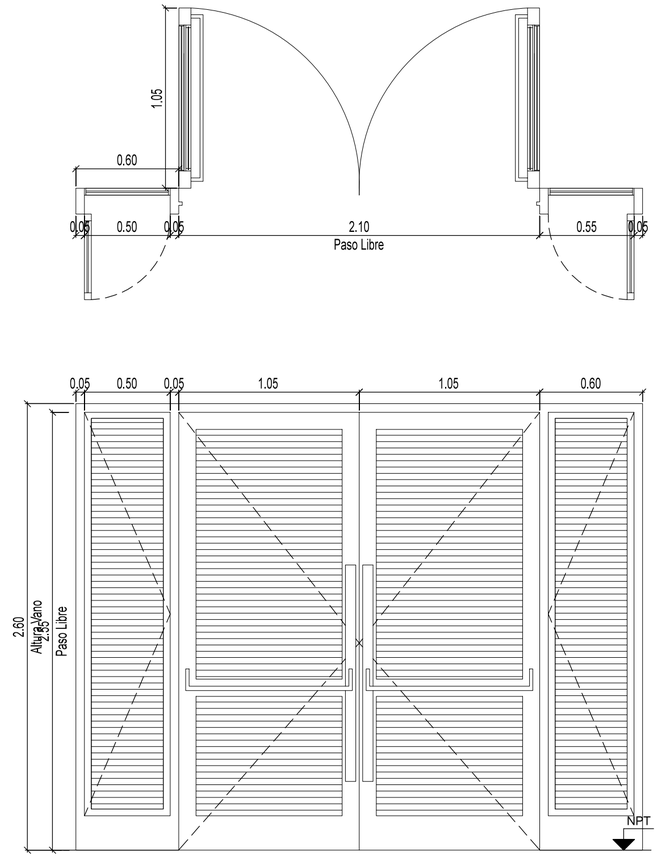

ESPECIFICACIONES TÉCNICAS - PUERTAS

MARCOS	MARCO DE CHAPA DE HIERRO DOBLADA DD Nº16 .	MARCO DE CHAPA DE HIERRO DOBLADA DD Nº16 .	MARCO DE CHAPA DE HIERRO DOBLADA DD Nº16 .
HOJAS	HOJAS DE ABRIR COMPUESTAS POR BASTIDOR EN CHAPA ARMADA TIPO TUBO DD Nº16. CONTRAMARCO PLANCHUELA 3/16" x 3/4" SOLDADO A BASTIDOR REJA COMPUERTA POR MALLA SHULMAN PESADA AREA ABIERTA 54% COD. 26921	DOS HOJAS DE ABRIR COMPUESTAS POR BASTIDOR EN CHAPA ARMADA TIPO TUBO DD Nº16. LLEVA REJA DE PROTECCION INCORPORADA EN LA CARPINTERIA DE BARRA REDONDA 1/2" FIJADAS SOBRE PLANCHUELA 1 1/4" X 3/16" PERFORADASOLDADAS AL BASTIDOR DE LA HOJA.	DOS HOJAS DE ABRIR Y DOS VENTANAS DE ABRIR COMPUESTAS POR BASTIDOR EN CHAPA ARMADA TIPO TUBO DD Nº16. LLEVA REJA DE PROTECCION INCORPORADA EN LA CARPINTERIA DE BARRA REDONDA 1/2" FIJADAS SOBRE PLANCHUELA 1 1/4" X 3/16" PERFORADASOLDADAS AL BASTIDOR DE LA HOJA.
HERRAJES	3 BISAGRAS POR HOJA REFORZADAS DE HIERRO, CON TRES PLANOS DE APOYO. CERRADURA DE DOBLE PALETA EN UNA DE LAS HOJAS Y DOS PASADORES SUPERIOR E INFERIOR EN LA OTRA HOJA. BOCALLAVES Y ROSETAS CIRCULARES.	3 BISAGRAS POR HOJA REFORZADAS DE HIERRO, CON TRES PLANOS DE APOYO. CERRADURA DE DOBLE PALETA EN UNA DE LAS HOJAS Y DOS PASADORES SUPERIOR E INFERIOR EN LA OTRA HOJA. BOCALLAVES Y ROSETAS CIRCULARES.	3 BISAGRAS POR HOJA REFORZADAS DE HIERRO, CON TRES PLANOS DE APOYO. DOS CERRADURAS DE DOBLE PALETA EN UNA DE LAS HOJAS Y DOS PASADORES SUPERIOR E INFERIOR EN LA OTRA HOJA. BARRAL DE APERTURA EXTERIOR Y BARRAL ANTIPÁNICO EN EL INTERIOR. BOCALLAVES Y ROSETAS CIRCULARES.
VIDRIOS	-	VIDRIO DE SEGURIDAD TRANSPARENTE LAMINADO 3+3 TIPO BLISAN O SUPERIOR.	VIDRIO DE SEGURIDAD TRANSPARENTE LAMINADO 3+3 TIPO BLISAN O SUPERIOR.
CONTRAVIDRIOS	-	CONTRAVIDRIO ÁNGULO DE CHAPA DOBLADA Nº14 DE 12X12mm DEL LADO INTERIOR	CONTRAVIDRIO ÁNGULO DE CHAPA DOBLADA Nº14 DE 12X12mm DEL LADO INTERIOR
PINTURA	FONDO CONVERTIDOR DE OXIDO ACABADO 2 MANOS DE ESMALTE SINTETICO COLOR BLANCO	FONDO CONVERTIDOR DE OXIDO ACABADO 2 MANOS DE ESMALTE SINTETICO COLOR BLANCO	FONDO CONVERTIDOR DE OXIDO ACABADO 2 MANOS DE ESMALTE SINTETICO COLOR BLANCO
OTRO	-	--	-

*TODAS LAS MEDIDAS SE VERIFICARÁN EN OBRA

DOCUMENTACIÓN PARA LICITACION NO APTA PARA CONSTRUCCION
TODAS LAS MEDIDAS DEBERAN SER VERIFICADAS EN OBRA

DIRECCIÓN PROVINCIAL DE ARQUITECTURA

MINISTERIO DE INFRAESTRUCTURA Y SERVICIOS PÚBLICOS

[redacted]

PROYECTO:
MINISTERIO DE SALUD
DEPARTAMENTO DE RECURSOS FÍSICOS EN SALUD
DOCUMENTACIÓN PARA PLIEGO LICITATIORIO:

OBRA: **LOS HORNOS**

LOCALIDAD: MORENO
PARTIDO: MORENO

DIRECTOR PROVINCIAL:
ARQ- ADRIÁN LA MOTTA

PLANO DE: **ANTEPROYECTO**
PLANILLA DE CARPINTERIAS PUERTAS

ESCALA: 1 : 25

Nº EXPEDIENTE	AÑO	Nº PLANO	TOTAL
-	2018	A-13	31

PLIEG-2018-22063495-GDEBA-DTDPAMIYSPG

V1 TIPO: VENTANA DE ABRIR — CANT:08

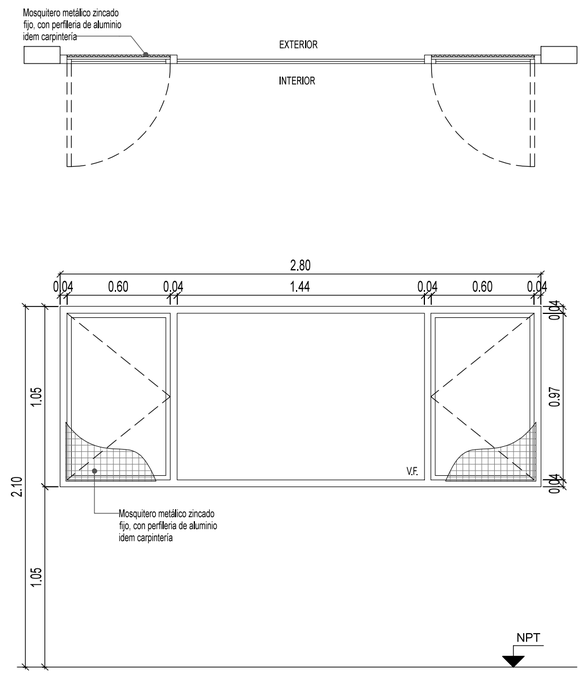

V2 TIPO: VENTANA DE ABRIR — CANT:05

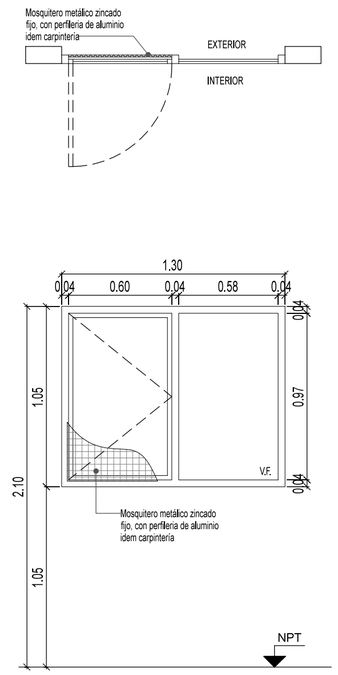

V3 TIPO: VENTANA DE ABRIR — CANT:01

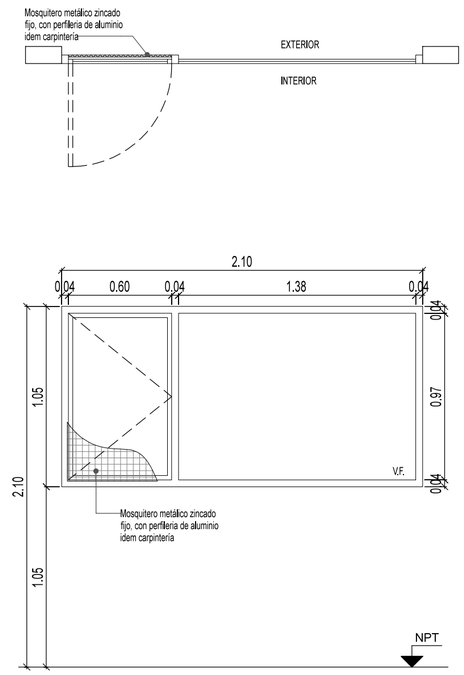

V4 TIPO: VENTANA PROYECTABLE — CANT:09

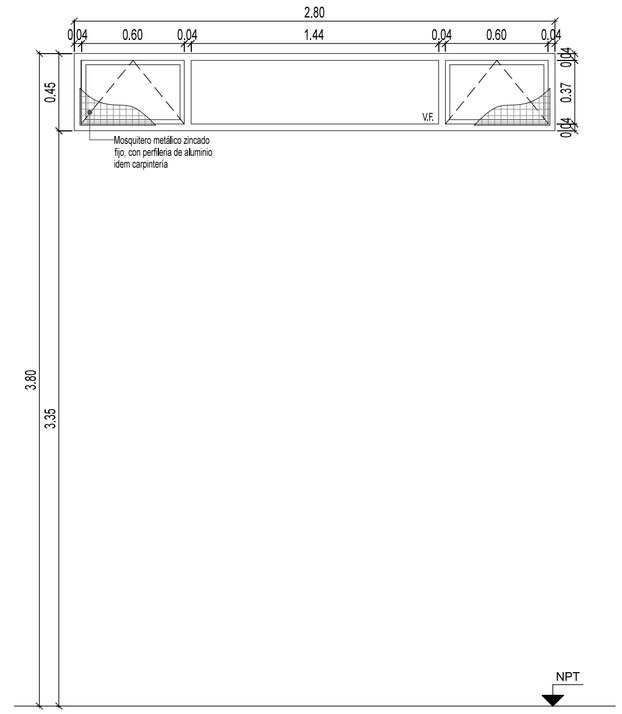

ESPECIFICACIONES TÉCNICAS	V1	V2	V3	V4
PREMARCO	ALUMINIO ANODIZADO FIJADO A MAMPOSTERÍA	ALUMINIO ANODIZADO FIJADO A MAMPOSTERÍA	ALUMINIO ANODIZADO FIJADO A MAMPOSTERÍA	ALUMINIO ANODIZADO FIJADO A MAMPOSTERÍA
MARCOS	ALUMINIO ANODIZADO 15 MICRONES CERTIFICADO COLOR NATURAL SATINADO CON CONTRAMARCO - LINEA MODENA (ALUAR) O SUPERIOR.	ALUMINIO ANODIZADO 15 MICRONES CERTIFICADO COLOR NATURAL SATINADO CON CONTRAMARCO - LINEA MODENA (ALUAR) O SUPERIOR.	ALUMINIO ANODIZADO 15 MICRONES CERTIFICADO COLOR NATURAL SATINADO CON CONTRAMARCO - LINEA MODENA (ALUAR) O SUPERIOR.	ALUMINIO ANODIZADO 15 MICRONES CERTIFICADO COLOR NATURAL SATINADO CON CONTRAMARCO - LINEA MODENA (ALUAR) O SUPERIOR.
HOJAS	2 HOJAS DE ABRIR Y PAÑO FIJO INTEGRADO. PERFILES ALUMINIO ANODIZADO COLOR NATURAL SATINADO. LINEA MODENA (ALUAR) O EQUIVALENTE SUPERIOR.	HOJA DE ABRIR Y PAÑO FIJO INTEGRADO. PERFILES ALUMINIO ANODIZADO COLOR NATURAL SATINADO. LINEA MODENA (ALUAR) O EQUIVALENTE SUPERIOR.	HOJA DE ABRIR Y PAÑO FIJO INTEGRADO. PERFILES ALUMINIO ANODIZADO COLOR NATURAL SATINADO. LINEA MODENA (ALUAR) O EQUIVALENTE SUPERIOR.	VENTANA DE DOS HOJAS TIPO PROYECTABLE Y PAÑO FIJO INTEGRADO. PERFILES ALUMINIO ANODIZADO COLOR NATURAL SATINADO. LINEA MODENA (ALUAR) O EQUIVALENTE SUPERIOR.
HERRAJES	CUATRO POMELAS MIXTAS REFORZADAS PROPIAS DE LA LINEA MODENA CERRADURA DE EMBUTIR CON MANIJA DE 1/4 DE VUELTA RECTA PESADA	DOS POMELAS MIXTAS REFORZADAS PROPIAS DE LA LINEA MODENA CERRADURA DE EMBUTIR CON MANIJA DE 1/4 DE VUELTA RECTA PESADA	DOS POMELAS MIXTAS REFORZADAS PROPIAS DE LA LINEA MODENA CERRADURA DE EMBUTIR CON MANIJA DE 1/4 DE VUELTA RECTA PESADA	BRAZO DE SOSTEN Y CIERRE GIESSE O EQUIVALENTE SUPERIOR.
VIDRIOS	VIDRIO TRANSPARENTE 3+3	VIDRIO TRANSPARENTE 3+3	VIDRIO TRANSPARENTE 3+3	VIDRIO TRANSPARENTE 3+3
CONTRAVIDRIOS	INT. CURVO MAT. IDEM MARCO EXT. RECTO MAT. IDEM MARCO	INT. CURVO MAT. IDEM MARCO EXT. RECTO MAT. IDEM MARCO	INT. CURVO MAT. IDEM MARCO EXT. RECTO MAT. IDEM MARCO	INT. CURVO MAT. IDEM MARCO EXT. RECTO MAT. IDEM MARCO
PINTURA	NO POSEE	NO POSEE	NO POSEE	NO POSEE
OTRO	MOSQUITERO FIJO FABRICADO CON PERFILES DE ALUMINIO ANODIZADO COLOR NATURAL SATINADO - LINEA MODENA (ALUAR) O EQUIVALENTE SUPERIOR.	MOSQUITERO FIJO FABRICADO CON PERFILES DE ALUMINIO ANODIZADO COLOR NATURAL SATINADO - LINEA MODENA (ALUAR) O EQUIVALENTE SUPERIOR.	MOSQUITERO FIJO FABRICADO CON PERFILES DE ALUMINIO ANODIZADO COLOR NATURAL SATINADO - LINEA MODENA (ALUAR) O EQUIVALENTE SUPERIOR.	MOSQUITERO FIJO FABRICADO CON PERFILES DE ALUMINIO ANODIZADO COLOR NATURAL SATINADO - LINEA MODENA (ALUAR) O EQUIVALENTE SUPERIOR.

DOCUMENTACIÓN PARA LICITACION NO APTA PARA CONSTRUCCION
TODAS LAS MEDIDAS DEBERAN SER VERIFICADAS EN OBRA

Buenos Aires Provincia

DIRECCIÓN PROVINCIAL DE ARQUITECTURA

MINISTERIO DE INFRAESTRUCTURA Y SERVICIOS PÚBLICOS

BUENOS AIRES PROVINCIA

PROYECTO:
MINISTERIO DE SALUD
DEPARTAMENTO DE RECURSOS FÍSICOS EN SALUD
DOCUMENTACIÓN PARA PLIEGO LICITATIORIO:

OBRA: **LOS HORNOS**

LOCALIDAD: MORENO
PARTIDO: MORENO

DIRECTOR PROVINCIAL:
ARQ- ADRIÁN LA MOTTA

PLANO DE: **ANTEPROYECTO**
PLANILLA DE CARPINTERIAS VENTANAS

ESCALA: 1 : 25

Nº EXPEDIENTE	AÑO	Nº PLANO	TOTAL
-	2018	A-14	31

PLIEG-2018-22063495-GDEBA-DTDPAMIYSPG

V5 TIPO: VENTANA DE ABRIR — CANT:01

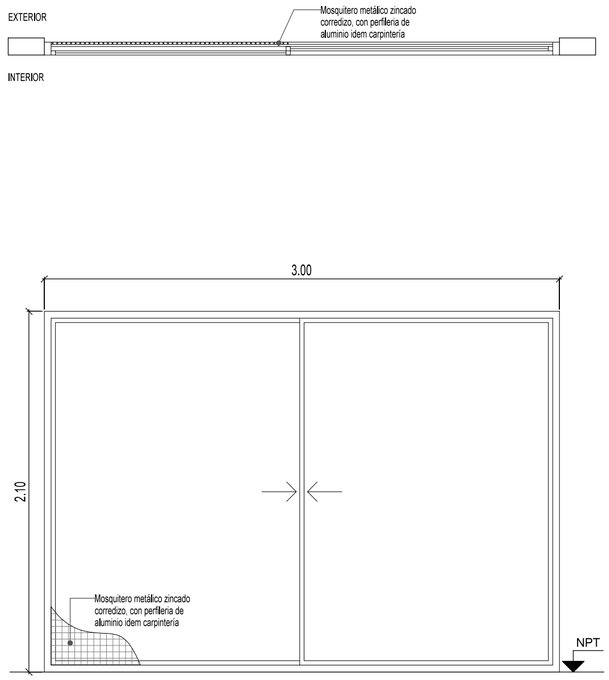

V6 TIPO: VENTANA PROYECTABLE — CANT:04

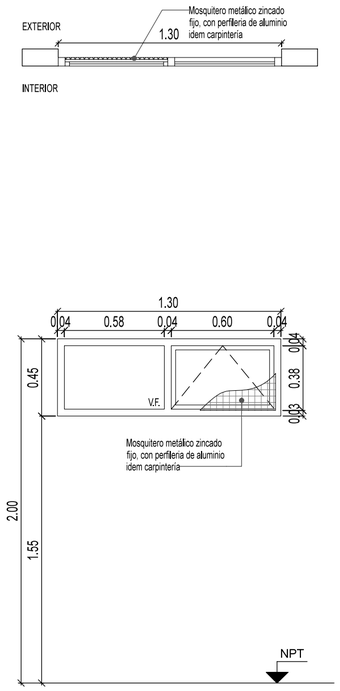

V7 TIPO: VENTANA PROYECTABLE — CANT:03

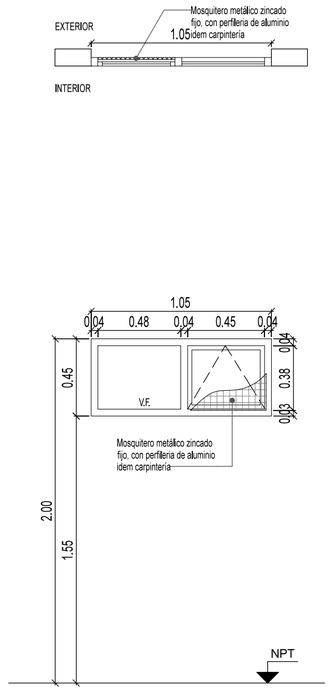

V8 TIPO: VENTANA DE ABRIR — CANT:01

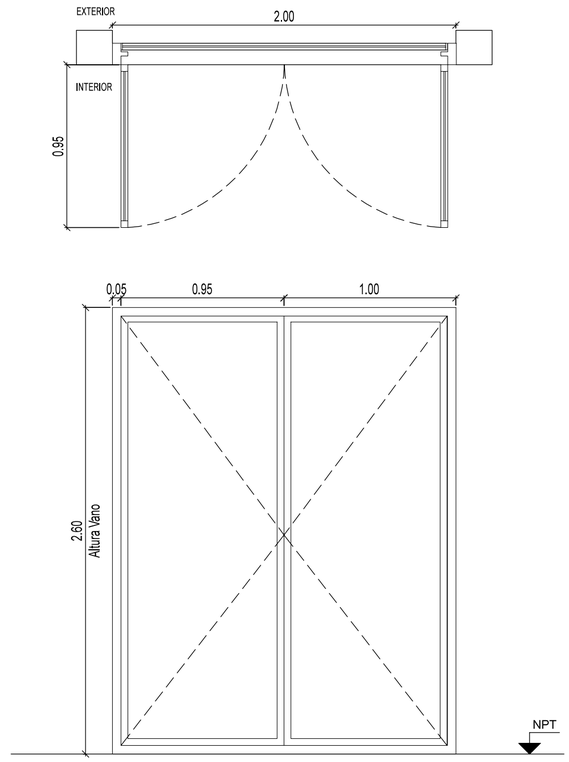

	V5	V6	V7	V8
ESPECIFICACIONES TÉCNICAS				
PREMARCO	ALUMINIO ANODIZADO FIJADO A MAMPOSTERÍA	ALUMINIO ANODIZADO FIJADO A MAMPOSTERÍA	ALUMINIO ANODIZADO FIJADO A MAMPOSTERÍA	-
MARCOS	ALUMINIO ANODIZADO 15 MICRONES CERTIFICADO COLOR NATURAL SATINADO CON CONTRAMARCO - LINEA MODENA (ALUAR) O SUPERIOR.	ALUMINIO ANODIZADO 15 MICRONES CERTIFICADO COLOR NATURAL SATINADO CON CONTRAMARCO - LINEA MODENA (ALUAR) O SUPERIOR.	ALUMINIO ANODIZADO 15 MICRONES CERTIFICADO COLOR NATURAL SATINADO CON CONTRAMARCO - LINEA MODENA (ALUAR) O SUPERIOR.	MARCO DE CHAPA DE HIERRO DOBLADA DD Nº16 .
HOJAS	2 HOJAS CORREDIZAS. PERFILES ALUMINIO ANODIZADO COLOR NATURAL SATINADO. LINEA MODENA (ALUAR) O EQUIVALENTE SUPERIOR.	VENTANA TIPO PROYECTABLE. PERFILES ALUMINIO ANODIZADO COLOR NATURAL SATINADO. LINEA MODENA (ALUAR) O EQUIVALENTE SUPERIOR.	VENTANA TIPO PROYECTABLE. PERFILES ALUMINIO ANODIZADO COLOR NATURAL SATINADO. LINEA MODENA (ALUAR) O EQUIVALENTE SUPERIOR.	2 HOJAS DE ABRIR COMPUESTAS POR BASTIDOR EN CHAPA ARMADA TIPO TUBO DD Nº16. LLEVA REJA DE PROTECCION INCORPORADA EN LA CARPINTERIA DE BARRA REDONDA 1/2" FIJADAS SOBRE PLANCHUELA 1 1/4" X 3/16" PERFORADASOLDADAS AL BASTIDOR DE LA HOJA.
HERRAJES	DOS RUEDAS POR HOJA, BRAZO DE SOSTEN Y CIERRE GIESSE O EQUIVALENTE SUPERIOR.	BRAZO DE SOSTEN Y CIERRE GIESSE O EQUIVALENTE SUPERIOR.	BRAZO DE SOSTEN Y CIERRE GIESSE O EQUIVALENTE SUPERIOR.	3 BISAGRAS POR HOJA REFORZADAS DE HIERRO, CON TRES PLANOS DE APOYO. CERRADURA DE DOBLE PALETA EN UNA DE LAS HOJAS Y DOS PASADORES SUPERIOR E INFERIOR EN LA OTRA HOJA. BOCALLAVES Y ROSETAS CIRCULARES.
VIDRIOS	VIDRIO TRANSPARENTE 3+3	VIDRIO TRANSPARENTE 3+3	VIDRIO TRANSPARENTE 3+3	VIDRIO DE SEGURIDAD TRANSPARENTE LAMINADO 3+3 TIPO BLISAN O SUPERIOR.
CONTRAVIDRIOS	INT: CURVO MAT. IDEM MARCO EXT: RECTO MAT. IDEM MARCO	INT: CURVO MAT. IDEM MARCO EXT: RECTO MAT. IDEM MARCO	INT: CURVO MAT. IDEM MARCO EXT: RECTO MAT. IDEM MARCO	CONTRAVIDRIO ÁNGULO DE CHAPA DOBLADA Nº14 DE 12X12mm DEL LADO INTERIOR
PINTURA	NO POSEE	NO POSEE	NO POSEE	FONDO CONVERTIDOR DE OXIDO ACABADO 2 MANOS DE ESMALTE SINTETICO COLOR BLANCO
OTRO	MOSQUITERO CORREDIZO FABRICADO CON PERFILES DE ALUMINIO ANODIZADO COLOR NATURAL SATINADO - LINEA MODENA (ALUAR) O EQUIVALENTE SUPERIOR.	MOSQUITERO FIJO FABRICADO CON PERFILES DE ALUMINIO ANODIZADO COLOR NATURAL SATINADO - LINEA MODENA (ALUAR) O EQUIVALENTE SUPERIOR.	MOSQUITERO FIJO FABRICADO CON PERFILES DE ALUMINIO ANODIZADO COLOR NATURAL SATINADO - LINEA MODENA (ALUAR) O EQUIVALENTE SUPERIOR.	–

DOCUMENTACIÓN PARA LICITACION NO APTA PARA CONSTRUCCION
TODAS LAS MEDIDAS DEBERAN SER VERIFICADAS EN OBRA

Buenos Aires Provincia

DIRECCIÓN PROVINCIAL DE ARQUITECTURA

MINISTERIO DE INFRAESTRUCTURA Y SERVICIOS PÚBLICOS

BUENOS AIRES PROVINCIA

PROYECTO:
MINISTERIO DE SALUD
DEPARTAMENTO DE RECURSOS FÍSICOS EN SALUD
DOCUMENTACIÓN PARA PLIEGO LICITATIORIO:

OBRA: **LOS HORNOS**

LOCALIDAD: MORENO
PARTIDO: MORENO

DIRECTOR PROVINCIAL:
ARQ- ADRIÁN LA MOTTA

PLANO DE: **ANTEPROYECTO**
PLANILLA DE CARPINTERIAS VENTANAS

ESCALA: 1 : 25

Nº EXPEDIENTE	AÑO	Nº PLANO	TOTAL
-	2018	A-15	31

V9 TIPO: VENTANA DE ABRIR — CANT:01

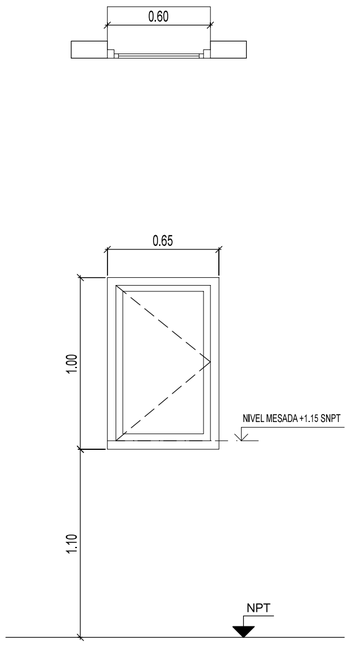

V10 TIPO: VENTANA FIJA — CANT:02

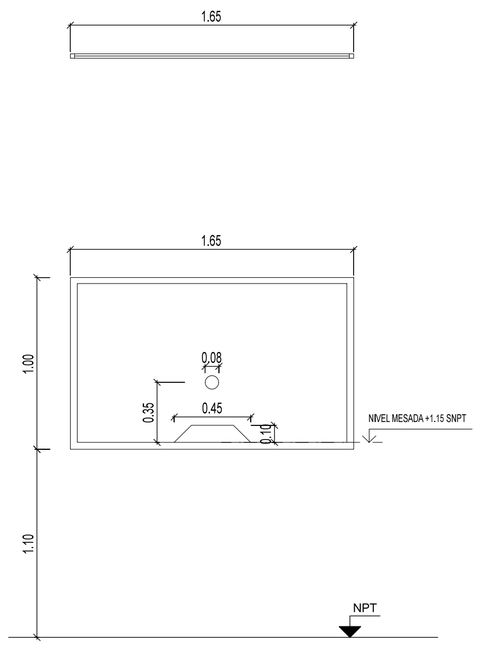

V11 TIPO: VENTANA CORREDIZA — CANT:01

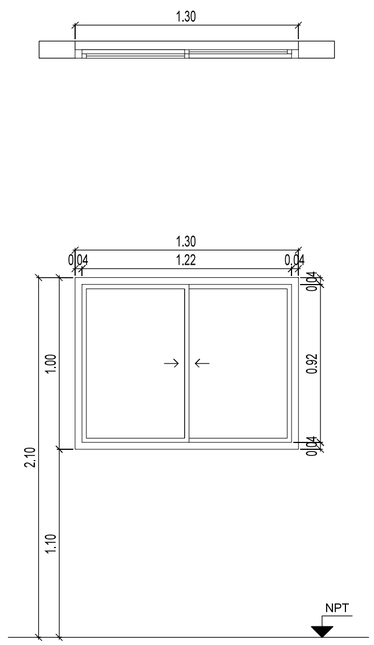

ESPECIFICACIONES TÉCNICAS	V9	V10	V11
PREMARCO	ALUMINIO ANODIZADO FIJADO A MAMPOSTERÍA	ALUMINIO ANODIZADO FIJADO A MAMPOSTERÍA	ALUMINIO ANODIZADO FIJADO A MAMPOSTERÍA
MARCOS	ALUMINIO ANODIZADO 15 MICRONES CERTIFICADO COLOR NATURAL SATINADO CON CONTRAMARCO - LINEA MODENA (ALUAR) O SUPERIOR.	ALUMINIO ANODIZADO 15 MICRONES CERTIFICADO COLOR NATURAL SATINADO CON CONTRAMARCO - LINEA MODENA (ALUAR) O SUPERIOR.	ALUMINIO ANODIZADO 15 MICRONES CERTIFICADO COLOR NATURAL SATINADO CON CONTRAMARCO - LINEA MODENA (ALUAR) O SUPERIOR.
HOJAS	HOJA DE ABRIR. PERFILES ALUMINIO ANODIZADO COLOR NATURAL SATINADO. LINEA MODENA (ALUAR) O EQUIVALENTE SUPERIOR.	VENTANA PAÑO FIJO. PERFILES ALUMINIO ANODIZADO COLOR NATURAL SATINADO. LINEA MODENA (ALUAR) O EQUIVALENTE SUPERIOR.	2 HOJAS CORREDIZAS. PERFILES ALUMINIO ANODIZADO COLOR NATURAL SATINADO. LINEA MODENA (ALUAR) O EQUIVALENTE SUPERIOR.
HERRAJES	DOS POMELAS MIXTAS REFORZADAS PROPIAS DE LA LINEA MODENA CERRADURA DE EMBUTIR CON MANIJA DE 1/4 DE VUELTA RECTA PESADA	-	DOS RUEDAS POR HOJA. BRAZO DE SOSTEN Y CIERRE GIESSE O EQUIVALENTE SUPERIOR.
VIDRIOS	VIDRIO TRANSLUCIDO 3+3	VIDRIO TRANSPARENTE 3+3	VIDRIO TRANSPARENTE 3+3
CONTRAVIDRIOS	INT. CURVO MAT. IDEM MARCO EXT. RECTO MAT. IDEM MARCO	INT. CURVO MAT. IDEM MARCO EXT. RECTO MAT. IDEM MARCO	INT. CURVO MAT. IDEM MARCO EXT. RECTO MAT. IDEM MARCO
PINTURA	NO POSEE	NO POSEE	NO POSEE
OTRO	-	ORIFICIOS EN VIDRIO DE ACUEDO AL PLANO	-

DOCUMENTACIÓN PARA LICITACION NO APTA PARA CONSTRUCCION
TODAS LAS MEDIDAS DEBERAN SER VERIFICADAS EN OBRA

Buenos Aires Provincia

DIRECCIÓN PROVINCIAL DE ARQUITECTURA

MINISTERIO DE INFRAESTRUCTURA Y SERVICIOS PÚBLICOS

BUENOS AIRES PROVINCIA

PROYECTO:
MINISTERIO DE SALUD
DEPARTAMENTO DE RECURSOS FÍSICOS EN SALUD
DOCUMENTACIÓN PARA PLIEGO LICITATIORIO:

OBRA: **LOS HORNOS**

LOCALIDAD: MORENO
PARTIDO: MORENO

DIRECTOR PROVINCIAL:
ARQ- ADRIÁN LA MOTTA

PLANO DE: **ANTEPROYECTO**
PLANILLA DE CARPINTERIAS VENTANAS

ESCALA: 1 : 25

Nº EXPEDIENTE	AÑO	Nº PLANO	TOTAL
-	2018	A-16	31

PLIEG-2018-22063495-GDEBA-DTDPAMIYSPG

R7 TIPO: HERRRERIA FIJA — CANT:03

R8 TIPO: HERRRERIA FIJA — CANT:01

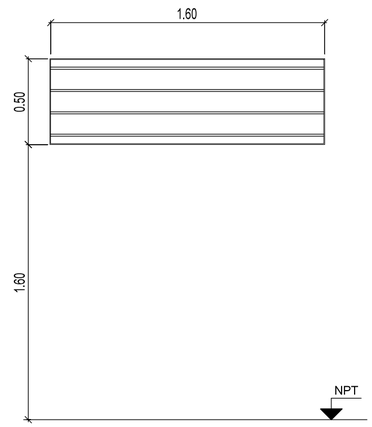

R9 TIPO: HERRRERIA FIJA — CANT:01

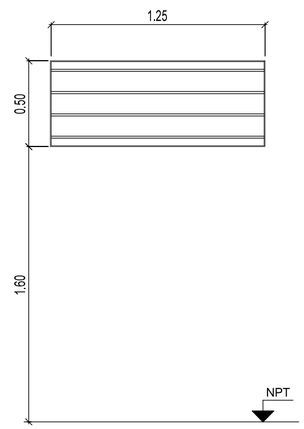

	R7	R8	R9
ESPECIFICACIONES TÉCNICAS			
MARCOS	VERTICALES: PLANCHUELA 1 1/4" X 3/16" PERFORADA PARA BARRA REDONDA 1/2" HORIZONTALES: PLANCHUELA 1 1/4" X 3/16"	VERTICALES: PLANCHUELA 1 1/4" X 3/16" PERFORADA PARA BARRA REDONDA 1/2" HORIZONTALES: PLANCHUELA 1 1/4" X 3/16"	
REJA	BARRA REDONDA 1/2"	BARRA REDONDA 1/2"	
PINTURA	FONDO CONVERTIDOR DE OXIDO ACABADO 2 MANOS DE ESMALTE SINTETICO COLOR BLANCO	FONDO CONVERTIDOR DE OXIDO ACABADO 2 MANOS DE ESMALTE SINTETICO COLOR BLANCO	
OTRO	-	-	

R10 TIPO: HERRRERIA FIJA — CANT:01

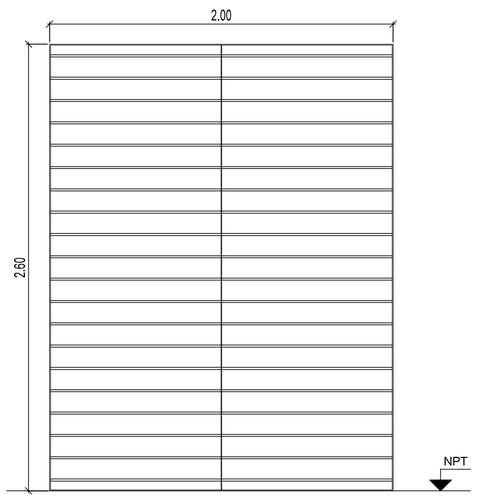

R11 TIPO: HERRRERIA DE DOS HOJAS DE ABRIR — CANT:01

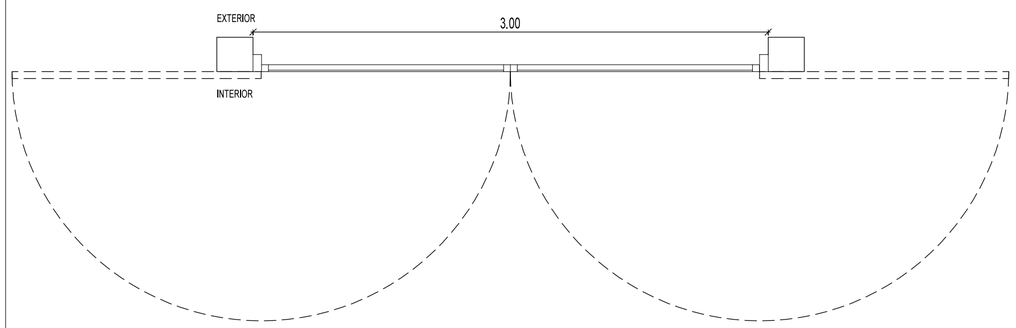

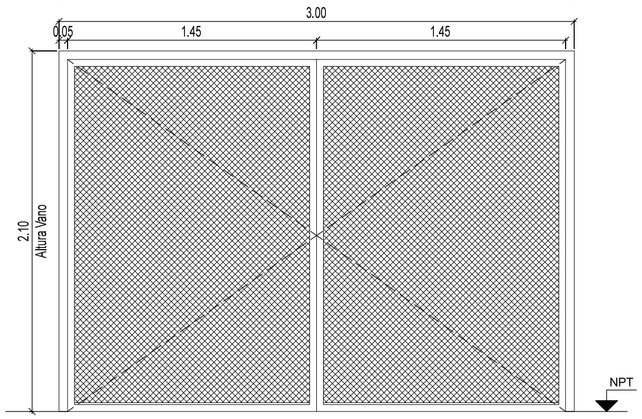

	R10	R11
ESPECIFICACIONES TÉCNICAS		MARCO DE CHAPA DE HIERRO DOBLADA DD Nº16 .
MARCOS	VERTICALES: PLANCHUELA 1 1/4" X 3/16" PERFORADA PARA BARRA REDONDA 1/2" HORIZONTALES: PLANCHUELA 1 1/4" X 3/16"	HOJAS DE ABRIR COMPUESTAS POR BASTIDOR EN CHAPA ARMADA TIPO TUBO DD Nº16. CONTRAMARCO PLANCHUELA 3/16" x 3/4" SOLDADO A BASTIDOR
REJA	BARRA REDONDA 1/2"	REJA COMPUERTA POR MALLA SHULMAN PESADA AREA ABIERTA 54% COD. 26921
PINTURA	FONDO CONVERTIDOR DE OXIDO ACABADO 2 MANOS DE ESMALTE SINTETICO COLOR BLANCO	FONDO CONVERTIDOR DE OXIDO ACABADO 2 MANOS DE ESMALTE SINTETICO COLOR BLANCO
OTRO	-	3 BISAGRAS POR HOJA REFORZADAS DE HIERRO. CON TRES PLANOS DE APOYO. CERRADURA DE DOBLE PALETA EN UNA DE LAS HOJAS Y DOS PASADORES SUPERIOR E INFERIOR EN LA OTRA HOJA. BOCALLAVES Y ROSETAS CIRCULARES.

Buenos Aires Provincia

DOCUMENTACIÓN PARA LICITACION NO APTA PARA CONSTRUCCION
TODAS LAS MEDIDAS DEBERAN SER VERIFICADAS EN OBRA

DIRECCIÓN PROVINCIAL DE ARQUITECTURA

MINISTERIO DE INFRAESTRUCTURA Y SERVICIOS PÚBLICOS

BUENOS AIRES PROVINCIA

PROYECTO:
MINISTERIO DE SALUD
DEPARTAMENTO DE RECURSOS FÍSICOS EN SALUD
DOCUMENTACIÓN PARA PLIEGO LICITATIORIO:

OBRA: **LOS HORNOS**

LOCALIDAD:MORENO
PARTIDO:MORENO

DIRECTOR PROVINCIAL:
ARQ- ADRIÁN LA MOTTA

PLANO DE: **ANTEPROYECTO**
PLANILLA DE HERRERIA

ESCALA: 1 : 25

Nº EXPEDIENTE	AÑO	Nº PLANO	TOTAL
-	2018	A-18	31

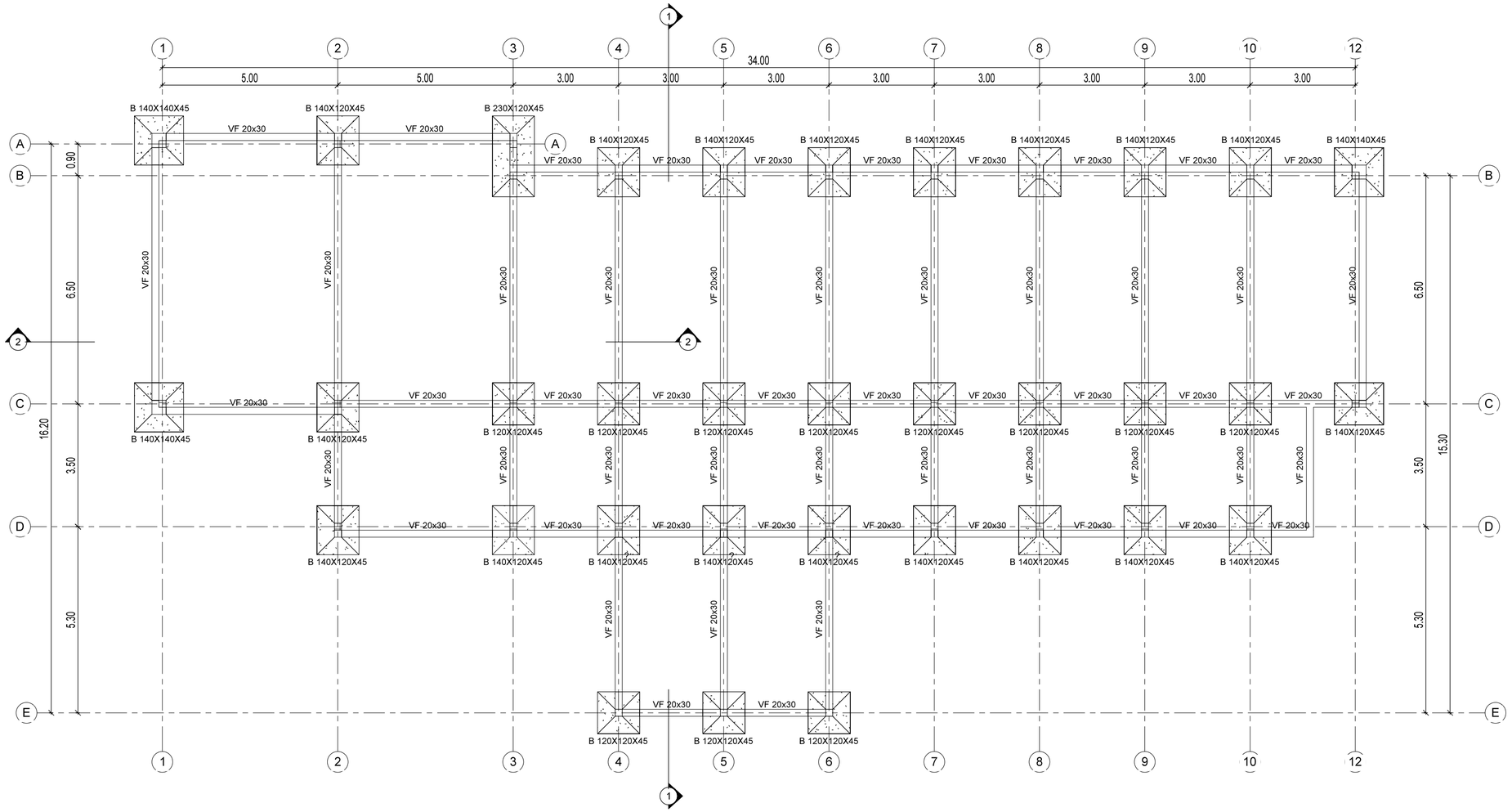

NOTAS

-PREDIMENSIONADO EFECTUADO PARA ESTIMAR UN PRESUPUESTO.
-LOS RECAUDOS CONSTRUCTIVOS A PREVEER EN LA OFERTA Y EN EL CALCULO A PRESENTAR SE BASARAN EN LOS DATOS APORTADOS POR EL ESTUDIO DE SUELOS.
-CARACTERISTICAS DE LOS MATERIALES SEGUN CALCULO.

DOCUMENTACIÓN PARA LICITACION NO APTA PARA CONSTRUCCION
TODAS LAS MEDIDAS DEBERAN SER VERIFICADAS EN OBRA

DIRECCIÓN PROVINCIAL DE ARQUITECTURA

MINISTERIO DE INFRAESTRUCTURA Y SERVICIOS PÚBLICOS

BUENOS AIRES PROVINCIA

PROYECTO:
MINISTERIO DE SALUD
DEPARTAMENTO DE RECURSOS FÍSICOS EN SALUD
DOCUMENTACIÓN PARA PLIEGO LICITATIORIO:

OBRA: **LOS HORNOS**

LOCALIDAD:MORENO
PARTIDO:MORENO

DIRECTOR PROVINCIAL:
ARQ- ADRIÁN LA MOTTA

PLANO DE: **ANTEPROYECTO**
FUNDACIONES

ESCALA: As indicated

Nº EXPEDIENTE	AÑO	Nº PLANO	TOTAL
-	2018	E-01	31

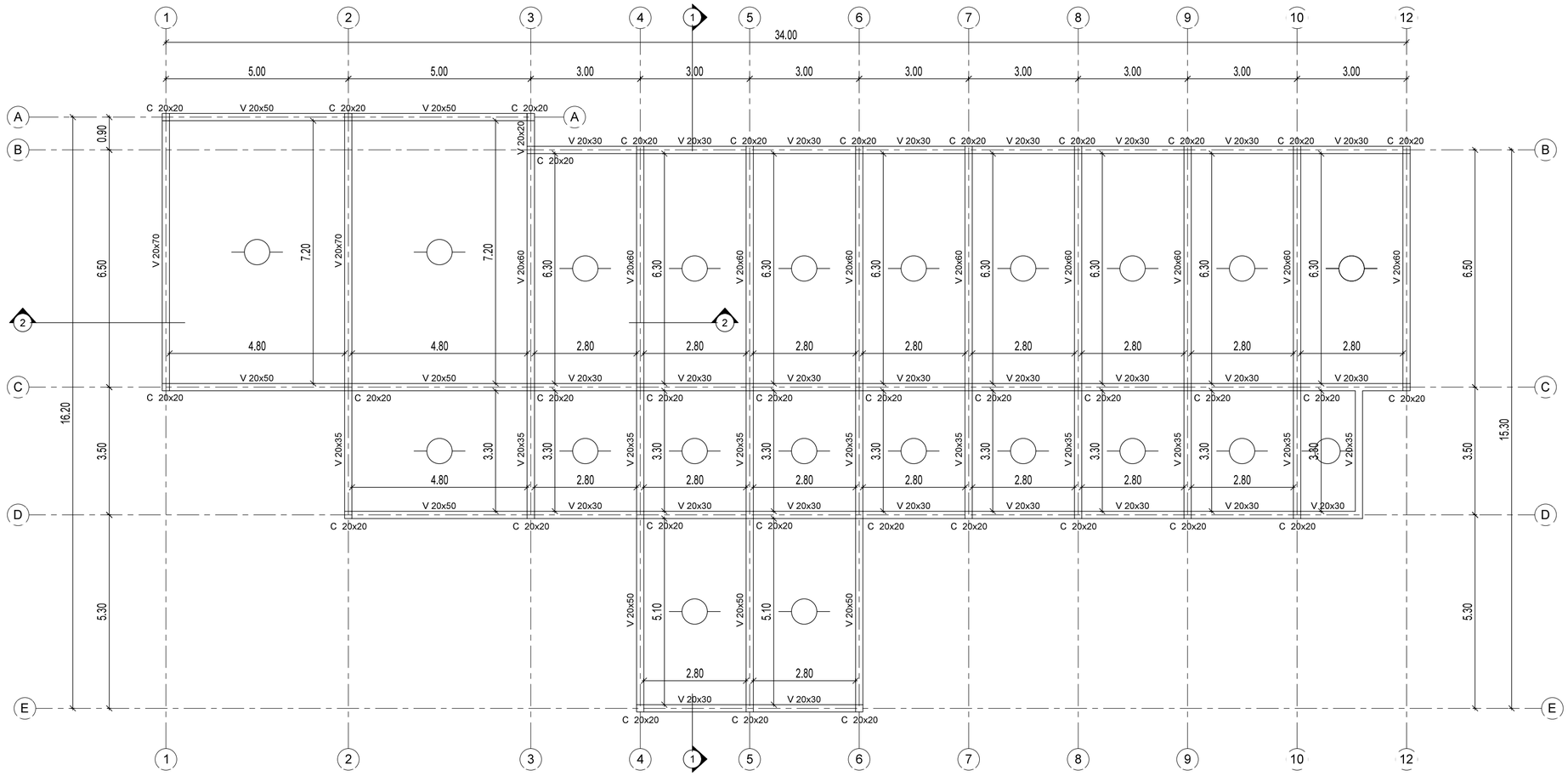

NOTAS

-LAS LOSAS SERAN DE VIGUETAS COLOCADAS EN EL SENTIDO INDICADO EN EL PLANO

DOCUMENTACIÓN PARA LICITACION NO APTA PARA CONSTRUCCION
TODAS LAS MEDIDAS DEBERAN SER VERIFICADAS EN OBRA

DIRECCIÓN PROVINCIAL DE ARQUITECTURA

MINISTERIO DE INFRAESTRUCTURA Y SERVICIOS PÚBLICOS

BUENOS AIRES PROVINCIA

PROYECTO:
MINISTERIO DE SALUD
DEPARTAMENTO DE RECURSOS FÍSICOS EN SALUD
DOCUMENTACIÓN PARA PLIEGO LICITATIORIO:

OBRA: **LOS HORNOS**

LOCALIDAD: MORENO
PARTIDO: MORENO

DIRECTOR PROVINCIAL:
ARQ- ADRIÁN LA MOTTA

PLANO DE: **ANTEPROYECTO ESTRUCTURA S/PLANTA BAJA**

ESCALA: As indicated

Nº EXPEDIENTE	AÑO	Nº PLANO	TOTAL
-	2018	E-02	31

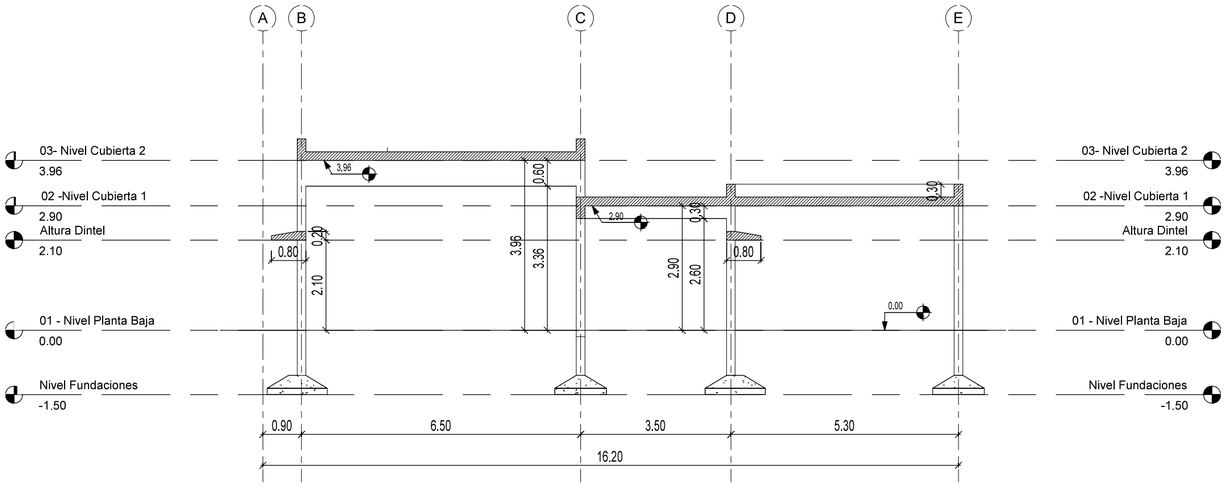

Corte 3-3

1 : 100

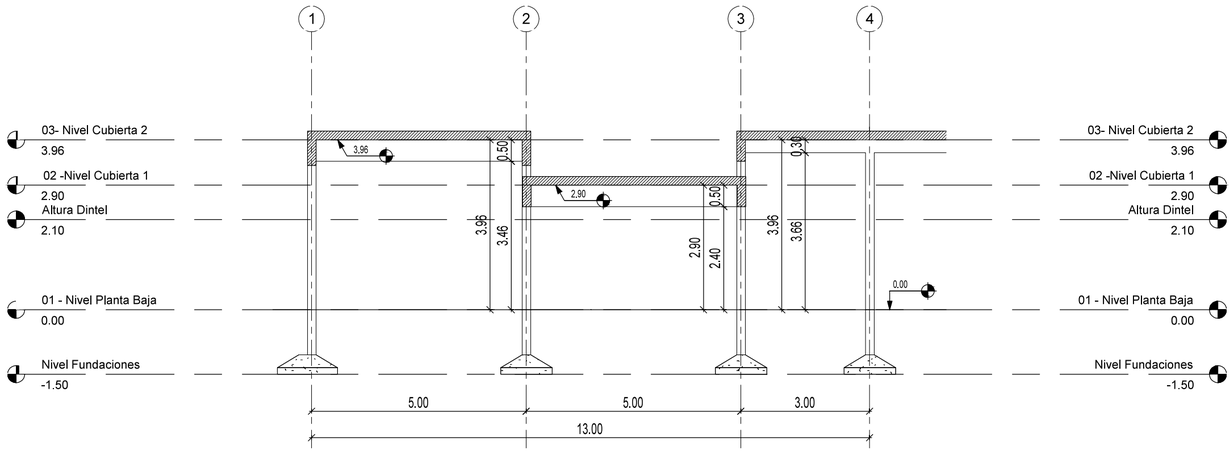

Corte 4-4

1 : 100

DOCUMENTACIÓN PARA LICITACION NO APTA PARA CONSTRUCCION
TODAS LAS MEDIDAS DEBERAN SER VERIFICADAS EN OBRA

NOTAS

-PREDIMENSIONADO EFECTUADO PARA ESTIMAR UN PRESUPUESTO.
-LOS RECAUDOS CONSTRUCTIVOS A PREVEER EN LA OFERTA Y EN EL CALCULO A PRESENTAR SE BASARAN EN LOS DATOS APORTADOS POR EL ESTUDIO DE SUELOS.
-CARACTERISTICAS DE LOS MATERIALES SEGUN CALCULO.

DIRECCIÓN PROVINCIAL DE ARQUITECTURA

MINISTERIO DE INFRAESTRUCTURA Y SERVICIOS PÚBLICOS

BUENOS AIRES PROVINCIA

PROYECTO:
MINISTERIO DE SALUD
DEPARTAMENTO DE RECURSOS FÍSICOS EN SALUD
DOCUMENTACIÓN PARA PLIEGO LICITATIORIO:

OBRA: **LOS HORNOS**

LOCALIDAD: MORENO
PARTIDO: MORENO

DIRECTOR PROVINCIAL:
ARQ- ADRIÁN LA MOTTA

PLANO DE: **ANTEPROYECTO**
ESTRUCTURA CORTES

ESCALA: As indicated

Nº EXPEDIENTE	AÑO	Nº PLANO	TOTAL
-	2018	E-03	31

PLIEG-2018-22063495-GDEBA-DTDPAMIYSPG

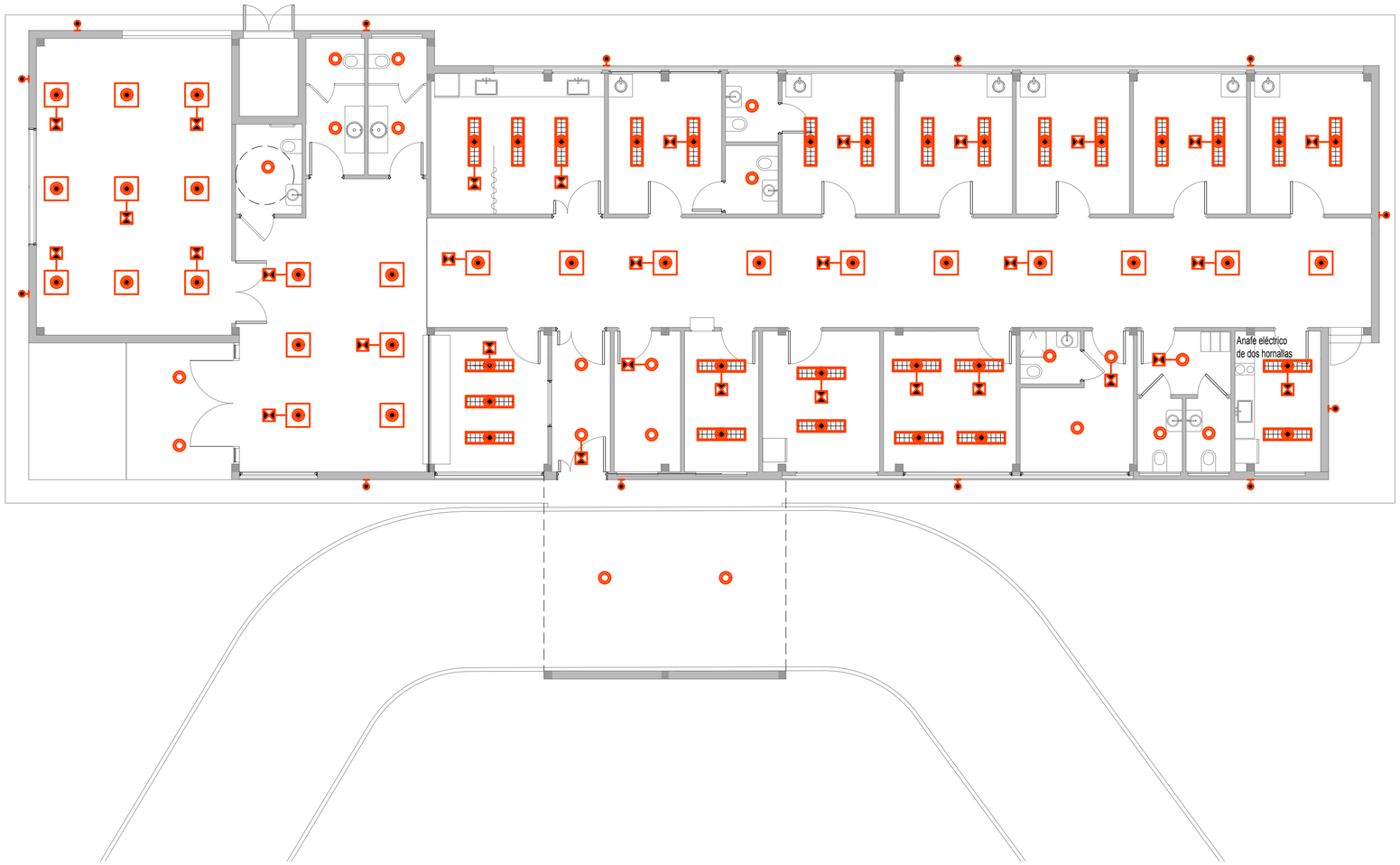

REFERENCIAS

- LUMINARIA PARA EMBUTIR LED 0.60 x0.60m
- LUMINARIA PARA EMBUTIR LED 0.37x1.23m
- LUMINARIA PUNTUAL PARA EMBUTIR LED Ø23cm
- EQUIPO AUTONOMO DE SUPEREMERGENCIA
- LUMINARIA APLIQUE EXTERIOR

DOCUMENTACIÓN PARA LICITACION NO APTA PARA CONSTRUCCION
TODAS LAS MEDIDAS DEBERAN SER VERIFICADAS EN OBRA

DIRECCIÓN PROVINCIAL DE ARQUITECTURA

MINISTERIO DE INFRAESTRUCTURA Y SERVICIOS PÚBLICOS

BUENOS AIRES PROVINCIA

PROYECTO:
MINISTERIO DE SALUD
DEPARTAMENTO DE RECURSOS FÍSICOS EN SALUD
DOCUMENTACIÓN PARA PLIEGO LICITATIORIO:

OBRA: **LOS HORNOS**

LOCALIDAD:MORENO
PARTIDO:MORENO

DIRECTOR PROVINCIAL:
ARQ- ADRIÁN LA MOTTA

PLANO DE: **ANTEPROYECTO**
INSTALACION ELECTRICA
LUMINARIAS

ESCALA: 1 : 100

Nº EXPEDIENTE	AÑO	Nº PLANO	TOTAL
-	2018	ET-01	31

PLIEG-2018-22063495-GDEBA-DTDPAMIYSPG

REFERENCIAS

PUESTO DE DATOS
-2 TOMAS BLANCOS IRAM 2071 CIRC. TN
-TRES TOMAS ROJOS IRAM 2071 PARA ALIMENTACION DE DATOS CIRC. TP
-DOS JACK RJ 45 CAT 6A PARA DATOS.

BANDEJA PORTACABLES PARA DISTRIBUCION DE DATOS.
ANCHO 10cm

RACK DE DATOS SECUNDARIO SEGUN ESPECIFICACIONES
TECNICAS EN PLIEGO DE DATOS

DOCUMENTACIÓN PARA LICITACION NO APTA PARA CONSTRUCCION
TODAS LAS MEDIDAS DEBERAN SER VERIFICADAS EN OBRA

DIRECCIÓN PROVINCIAL DE ARQUITECTURA

MINISTERIO DE INFRAESTRUCTURA Y SERVICIOS PÚBLICOS

BUENOS AIRES PROVINCIA

PROYECTO:
MINISTERIO DE SALUD
DEPARTAMENTO DE RECURSOS FÍSICOS EN SALUD
DOCUMENTACIÓN PARA PLIEGO LICITATIORIO:

OBRA: **LOS HORNOS**

LOCALIDAD: MORENO
PARTIDO: MORENO

DIRECTOR PROVINCIAL:
ARQ- ADRIÁN LA MOTTA

PLANO DE: **ANTEPROYECTO**
INSTALACION ELECTRICA
DE DATOS

ESCALA: 1 : 100

Nº EXPEDIENTE	AÑO	Nº PLANO	TOTAL
-	2018	ET-02	31

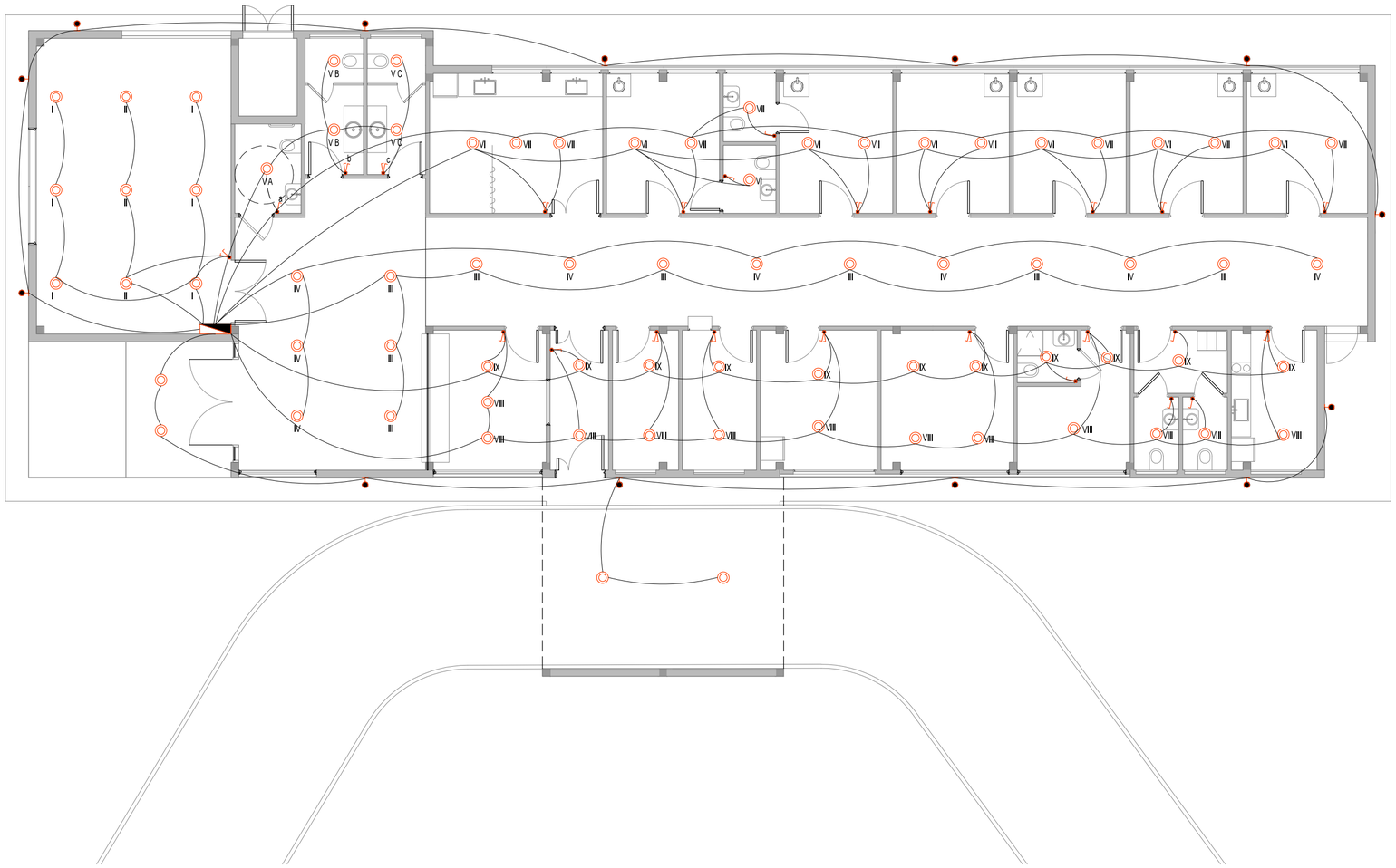

REFERENCIAS

- BOCA DE TECHO
- INTERRUPTOR DE UN EFECTO
- INTERRUPTOR DE DOS EFECTOS
- TABLERO ELECTRICO

DOCUMENTACIÓN PARA LICITACION NO APTA PARA CONSTRUCCION
TODAS LAS MEDIDAS DEBERAN SER VERIFICADAS EN OBRA

DIRECCIÓN PROVINCIAL DE ARQUITECTURA

MINISTERIO DE INFRAESTRUCTURA Y SERVICIOS PÚBLICOS

BUENOS AIRES PROVINCIA

PROYECTO:
MINISTERIO DE SALUD
DEPARTAMENTO DE RECURSOS FÍSICOS EN SALUD
DOCUMENTACIÓN PARA PLIEGO LICITATIORIO:

OBRA: **LOS HORNOS**

LOCALIDAD: MORENO
PARTIDO: MORENO

DIRECTOR PROVINCIAL:
ARQ- ADRIÁN LA MOTTA

PLANO DE: **ANTEPROYECTO**
INSTALACION ELECTRICA
BOCAS-CIRCUITO

ESCALA: 1 : 100

Nº EXPEDIENTE	AÑO	Nº PLANO	TOTAL
-	2018	ET-03	31

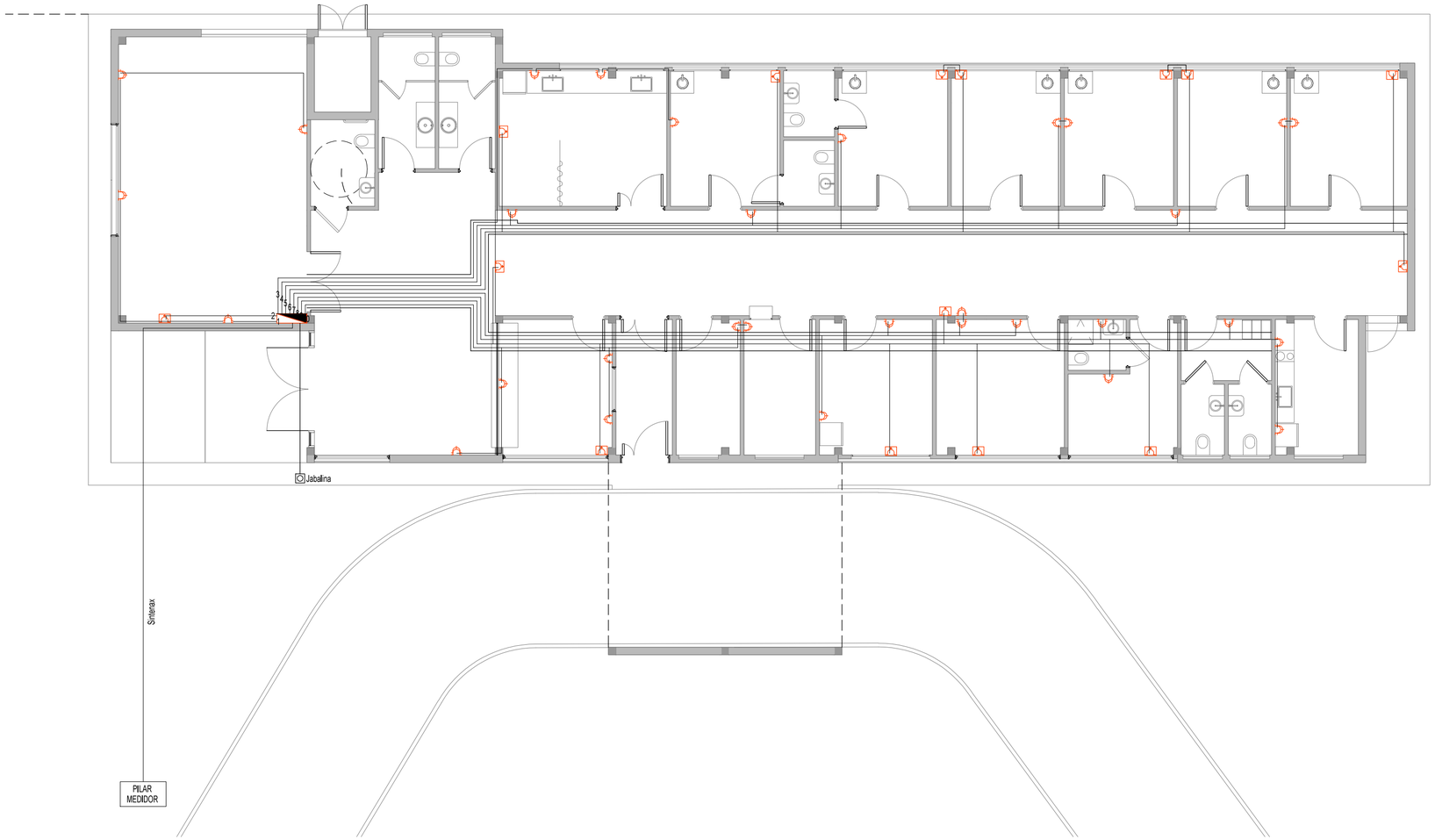

REFERENCIAS

- BASTIDOR CON DOS TOMAS 10A 2P+T PERNO CHATO
- CAJA PLASTICA CON TOMAS TIPO INDUSTRIAL TRIFASICO 3P+N+T COLOR ROJO h:2.00m
- BASTIDOR CON TOMA 10A 2P+T PERNO CHATO
- TABLERO ELECTRICO

DOCUMENTACIÓN PARA LICITACION NO APTA PARA CONSTRUCCION
TODAS LAS MEDIDAS DEBERAN SER VERIFICADAS EN OBRA

DIRECCIÓN PROVINCIAL DE ARQUITECTURA

MINISTERIO DE INFRAESTRUCTURA Y SERVICIOS PÚBLICOS

BUENOS AIRES PROVINCIA

PROYECTO:
MINISTERIO DE SALUD
DEPARTAMENTO DE RECURSOS FÍSICOS EN SALUD
DOCUMENTACIÓN PARA PLIEGO LICITATIORIO:

OBRA: **LOS HORNOS**

LOCALIDAD: MORENO
PARTIDO: MORENO

DIRECTOR PROVINCIAL:
ARQ- ADRIÁN LA MOTTA

PLANO DE: **ANTEPROYECTO**
INSTALACION ELECTRICA - TOMAS

ESCALA: 1 : 100

Nº EXPEDIENTE	AÑO	Nº PLANO	TOTAL
-	2018	ET-04	31

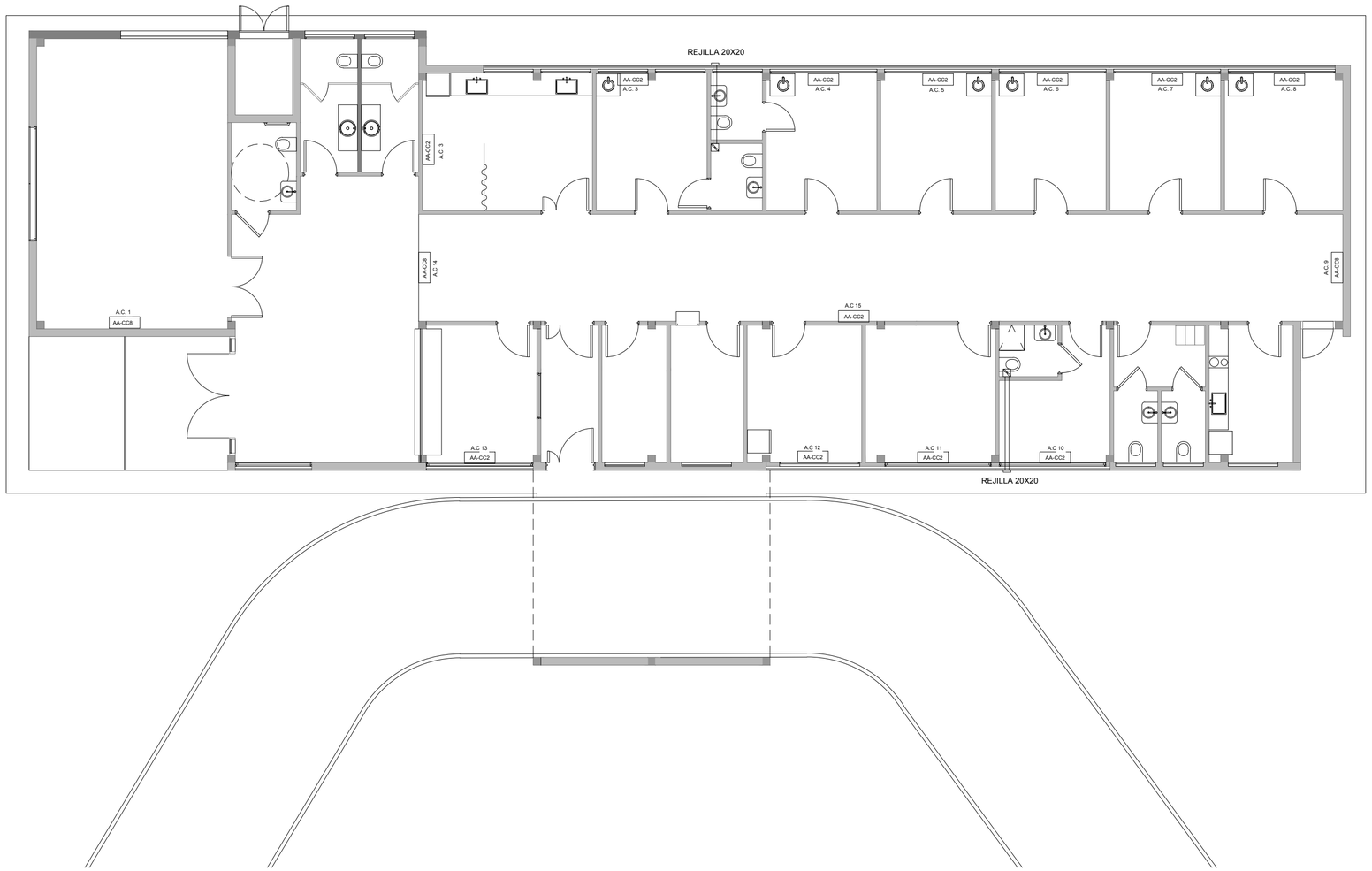

REFERENCIAS

AA-CC2	AIRE ACONDICIONADO F/C 2500W
AA-CC8	AIRE ACONDICIONADO F/C 8000W
	EXTRACTOR DE AIRE

DOCUMENTACIÓN PARA LICITACION NO APTA PARA CONSTRUCCION
TODAS LAS MEDIDAS DEBERAN SER VERIFICADAS EN OBRA

DIRECCIÓN PROVINCIAL DE ARQUITECTURA

MINISTERIO DE INFRAESTRUCTURA Y SERVICIOS PÚBLICOS

BUENOS AIRES PROVINCIA

PROYECTO:
MINISTERIO DE SALUD
DEPARTAMENTO DE RECURSOS FÍSICOS EN SALUD
DOCUMENTACIÓN PARA PLIEGO LICITATIORIO:

OBRA: **LOS HORNOS**

LOCALIDAD:MORENO
PARTIDO:MORENO

DIRECTOR PROVINCIAL:
ARQ- ADRIÁN LA MOTTA

PLANO DE: **ANTEPROYECTO**
INSTALACION TERMOMECANICA

ESCALA: 1 : 100

Nº EXPEDIENTE	AÑO	Nº PLANO	TOTAL
-	2018	ET-05	31

PLIEG-2018-22063495-GDEBA-DTDPAMIYSPG

DOCUMENTACIÓN PARA LICITACION NO APTA PARA CONSTRUCCION
TODAS LAS MEDIDAS DEBERAN SER VERIFICADAS EN OBRA

DIRECCIÓN PROVINCIAL DE ARQUITECTURA

MINISTERIO DE INFRAESTRUCTURA Y SERVICIOS PÚBLICOS

BUENOS AIRES PROVINCIA

PROYECTO:
MINISTERIO DE SALUD
DEPARTAMENTO DE RECURSOS FÍSICOS EN SALUD
DOCUMENTACIÓN PARA PLIEGO LICITATIORIO:

OBRA: **LOS HORNOS**

LOCALIDAD: MORENO
PARTIDO: MORENO

DIRECTOR PROVINCIAL:
ARQ- ADRIÁN LA MOTTA

PLANO DE: **ANTEPROYECTO**
MEDIOS EXIGIDOS

ESCALA: 1 : 100

Nº EXPEDIENTE	AÑO	Nº PLANO	TOTAL
-	2018	M-01	31

DOCUMENTACIÓN PARA LICITACION NO APTA PARA CONSTRUCCION
TODAS LAS MEDIDAS DEBERAN SER VERIFICADAS EN OBRA

DIRECCIÓN PROVINCIAL DE ARQUITECTURA

MINISTERIO DE INFRAESTRUCTURA Y SERVICIOS PÚBLICOS

BUENOS AIRES PROVINCIA

PROYECTO:
MINISTERIO DE SALUD
DEPARTAMENTO DE RECURSOS FÍSICOS EN SALUD
DOCUMENTACIÓN PARA PLIEGO LICITATIORIO:

OBRA: **LOS HORNOS**

LOCALIDAD: MORENO
PARTIDO: MORENO

DIRECTOR PROVINCIAL:
ARQ- ADRIÁN LA MOTTA

PLANO DE: **ANTEPROYECTO**
INSTALACION SANITARIA

ESCALA: 1 : 100

Nº EXPEDIENTE	AÑO	Nº PLANO	TOTAL
-	2018	S-01	31

PLIEG-2018-22063495-GDEBA-DTDPAMIYSPG

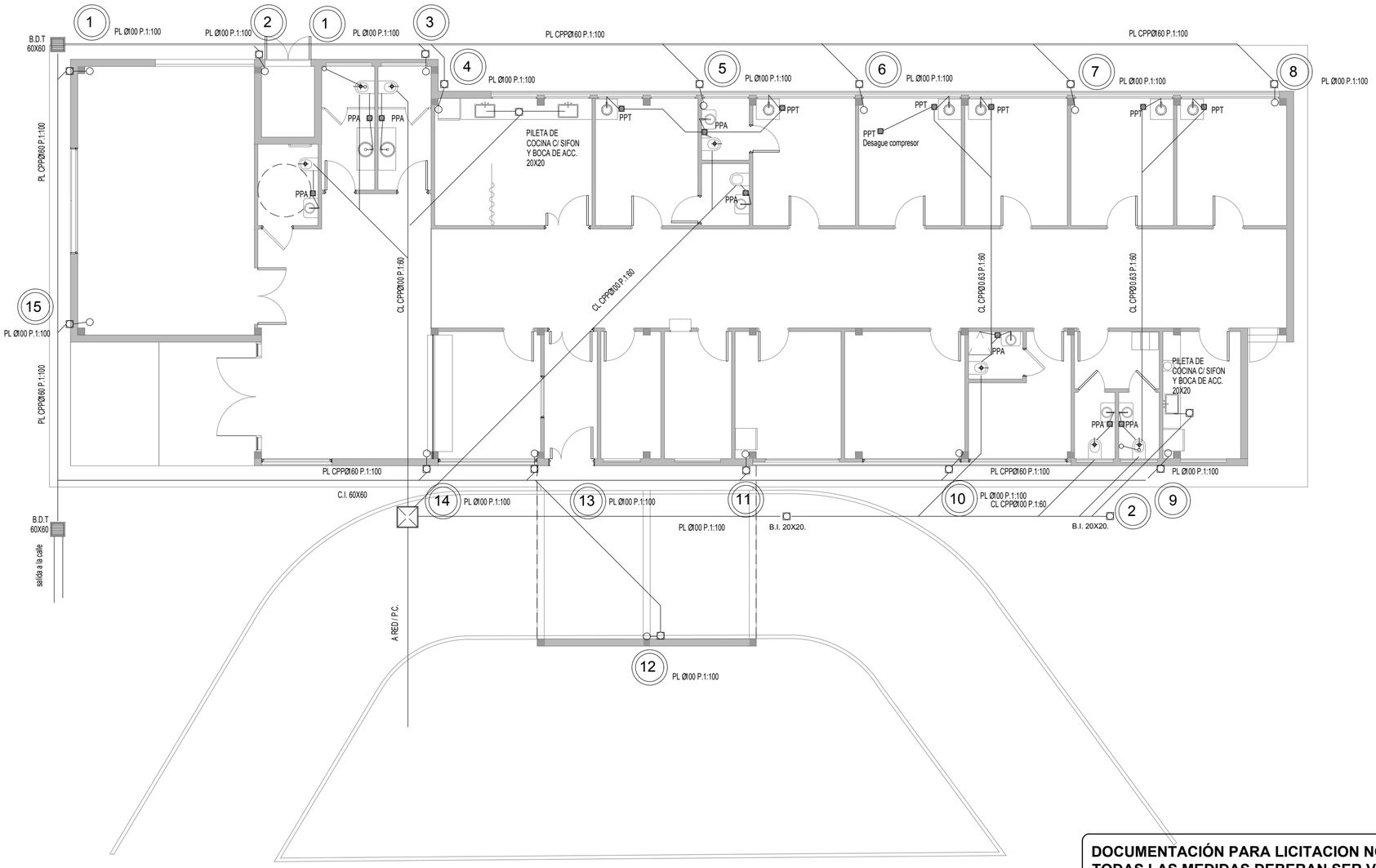

DOCUMENTACIÓN PARA LICITACION NO APTA PARA CONSTRUCCION
TODAS LAS MEDIDAS DEBERAN SER VERIFICADAS EN OBRA

DIRECCIÓN PROVINCIAL DE ARQUITECTURA

MINISTERIO DE INFRAESTRUCTURA Y SERVICIOS PÚBLICOS

BUENOS AIRES PROVINCIA

PROYECTO:
MINISTERIO DE SALUD
DEPARTAMENTO DE RECURSOS FÍSICOS EN SALUD
DOCUMENTACIÓN PARA PLIEGO LICITATIORIO:

OBRA: **LOS HORNOS**

LOCALIDAD: MORENO
PARTIDO: MORENO

DIRECTOR PROVINCIAL:
ARQ- ADRIÁN LA MOTTA

PLANO DE: **ANTEPROYECTO**
INSTALACION SANITARIA - CLOACAL/PLUVIAL

ESCALA: 1 : 100

Nº EXPEDIENTE	AÑO	Nº PLANO	TOTAL
-	2018	S-02	31

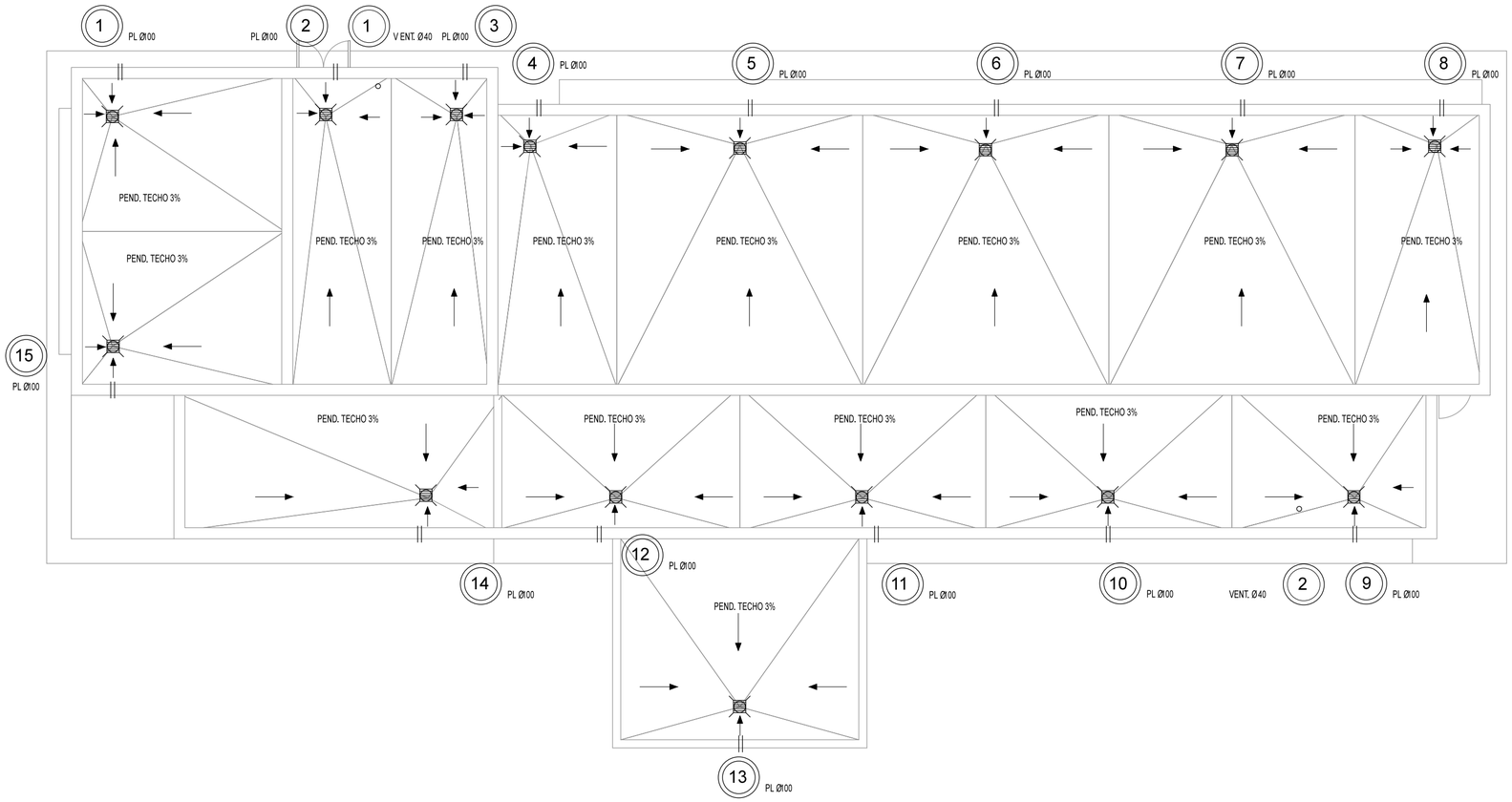

REFERENCIAS

- SENTIDO DE PENDIENTE
- CAÑO DE DESBORDE 2"
- CAÑO DE VENTILACION CON SOMBRERETE
- EMBUDO DE LLUVIA CHF Ø100 30X30

DOCUMENTACIÓN PARA LICITACION NO APTA PARA CONSTRUCCION
TODAS LAS MEDIDAS DEBERAN SER VERIFICADAS EN OBRA

DIRECCIÓN PROVINCIAL DE ARQUITECTURA

MINISTERIO DE INFRAESTRUCTURA Y SERVICIOS PÚBLICOS

BUENOS AIRES PROVINCIA

PROYECTO:
MINISTERIO DE SALUD
DEPARTAMENTO DE RECURSOS FÍSICOS EN SALUD
DOCUMENTACIÓN PARA PLIEGO LICITATIORIO:

OBRA: **LOS HORNOS**

LOCALIDAD: MORENO
PARTIDO: MORENO

DIRECTOR PROVINCIAL:
ARQ- ADRIÁN LA MOTTA

PLANO DE: **ANTEPROYECTO**
INSTALACION SANITARIA
PLUVIAL CUBIERTA

ESCALA: 1 : 100

Nº EXPEDIENTE	AÑO	Nº PLANO	TOTAL
-	2018	S-03	31

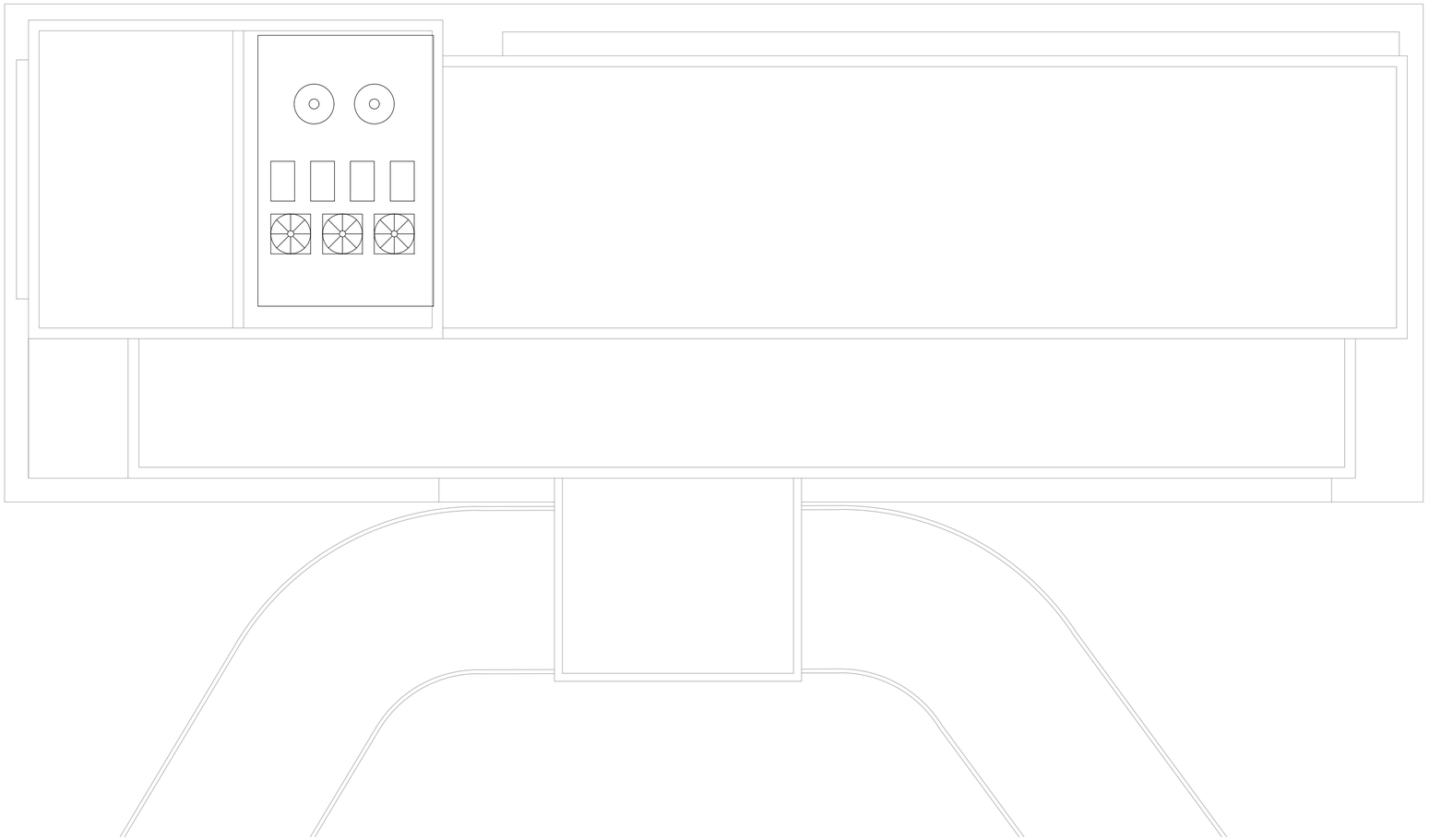

REFERENCIAS

TANQUE DE RESERVA PVC 1000ls DE CAPACIDAD

UNIDAD EXTERIOR MULTI-SPLIT PARA 4 UNIDADES EVAPORADORAS DE 2500 K/W

UNIDAD EXTERIOR SPLIT 8000 K/W

DOCUMENTACIÓN PARA LICITACION NO APTA PARA CONSTRUCCION
TODAS LAS MEDIDAS DEBERAN SER VERIFICADAS EN OBRA

DIRECCIÓN PROVINCIAL DE ARQUITECTURA

MINISTERIO DE INFRAESTRUCTURA Y SERVICIOS PÚBLICOS

BUENOS AIRES PROVINCIA

PROYECTO:
MINISTERIO DE SALUD
DEPARTAMENTO DE RECURSOS FÍSICOS EN SALUD
DOCUMENTACIÓN PARA PLIEGO LICITATIORIO:

OBRA: **LOS HORNOS**

LOCALIDAD:MORENO
PARTIDO:MORENO

DIRECTOR PROVINCIAL:
ARQ- ADRIÁN LA MOTTA

PLANO DE: **ANTEPROYECTO**
INSTALACION PLANTA DE TECHOS

ESCALA: 1 : 100

Nº EXPEDIENTE	AÑO	Nº PLANO	TOTAL
-	2018	S-04	31

G O B I E R N O DE LA P R O V I N C I A DE B U E N O S A I R E S

.

Hoja Adicional de Firmas
Pliego

Número: PLIEG-2018-22063495-GDEBA-DTDPAMIYSPGP

LA PLATA, BUENOS AIRES
Jueves 27 de Septiembre de 2018

Referencia: EX-2018-22034866- -GDEBA-DPCLMIYSPGP - AMBA - CAPS “LOS HORNOS” – MORENO - GRUPO 4.5

El documento fue importado por el sistema GEDO con un total de 32 pagina/s.

Digitally signed by GDE BUENOS AIRES
DN: cn=GDE BUENOS AIRES, c=AR, o=MINISTERIO DE JEFATURA DE GABINETE DE MINISTROS BS AS, ou=SUBSECRETARIA para la MODERNIZACION DEL ESTADO, serialNumber=CUIT 30715471511
Date: 2018.09.27 13:55:08 -03'00'

Alejandro Daniel Riddick
Director
Dirección Técnica de la Dirección Provincial de Arquitectura
Ministerio de Infraestructura y Servicios Públicos

Digitally signed by GDE BUENOS AIRES
DN: cn=GDE BUENOS AIRES, c=AR, o=MINISTERIO DE JEFATURA DE GABINETE DE MINISTROS BS AS, ou=SUBSECRETARIA para la MODERNIZACION DEL ESTADO, serialNumber=CUIT 30715471511
Date: 2018.09.27 13:55:13 -03'00'